116.8

GUARANTEE CARD AND MOUNTING INSTRUCTIONS
ZÁRUČNÍ LIST A NÁVOD K MONTÁŽI
ГАРАНТИЙНАЯ КАРТА С ИНСТРУКЦИЕЙ МОНТАЖА
GARANTIEKARTE UND MONTAGEANLEITUNG
CERTIFICAT DE CALITATE ȘI GARANȚIE - CONȚINE INSTRUCȚIUNI DE MONTAJ
ГАРАНЦИОННА КАРТА С ИНСТРУКЦИИ ЗА МОНТАЖ
GARANCIA LEVÉL ÉS SZERELÉSI ÚTMUTATÓ

PORTA DRZWI

PORTA DOORS

PORTA ДВЕРИ

PORTA, COMPACT sliding door system, ALPHA, BETA, OMEGA doors, wardrobe door leaves (page 11–19)

Posuvný systém PORTA, Posuvný systém KOMPAKT, dveře ALFA, BETA, OMEGA, dveře k šatníku (str. 20–28)

Система передвижных дверей PORTA, KOMPAKT, двери ALFA, BETA, OMEGA, гардеробная дверь (с. 29–37)

Wandsystem für Schiebetüren PORTA-SYSTEM, KOMPAKT-SYSTEM, Türen ALFA, BETA, OMEGA, Garderobentüren (pag. 38–46)

Sisteme pentru uşi glisante: PORTA, KOMPAKT. Uşi ALFA, BETA şi OMEGA, uşi de garderobă (pag. 47–56)

Плъзгаща система PORTA, плъзгащи система COMPACT, врати ALPHA, BETA, OMEGA, вратата на гардероба (с. 57–65)

PORTA System tolóajtó rendszer, KOMPAKT tolóajtó rendszer, ALFA, BETA,OMEGA ajtók,gardrób ajtók (pag. 66-74)

NOTE! Do not start assembly work before you familiarize with the Instruction and Guarantee terms and conditions.

Poznámka: Nezačínejte montáž, pokud jste se neseznámili s návodem na montáž a záručními podmínkami.

ВНИМАНИЕ! Перед началом монтажа следует ознакомиться с инструкцией и условиями гарантии.

ACHTUNG! Vor der Montage lesen Sie bitte die Montageanleitung und die Garantiebedingungen aufmerksam durch.

ATENŢIE! Nu începeţi montajul produsului înainte de a va familiariza cu instrucţiunile şi termenii de garanţie.

ВНИМАНИЕ! Не започвайте монтажа преди да се запознаете с Гаранционните условия.

FIGYELEM! Szerelés megkezdése előtt olvassa el a szerelési útmutatót és garanciális feltételeket.

PORTA sliding door system / Posuvný systém PORTA / Система передвижных дверей Porta / Wandsystem für Schiebetüren PORTA-SYSTEM / Sistem PORTA pentru uşi glisante/ Плъзгаща врата PORTA/ PORTA tolóajtó rendszer

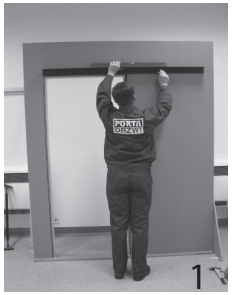

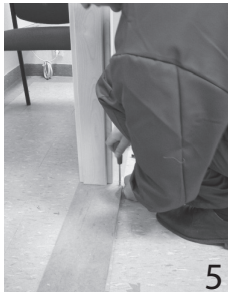

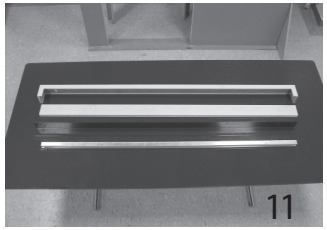

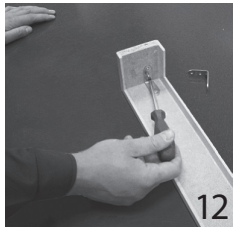

116_8_Systemy przesuwne i garderoba.indd 2 2014-08-05 09:22:00

PORTA sliding door system / Posuvný systém PORTA / Система передвижных дверей Porta / Wandsystem für Schiebetüren PORTA-SYSTEM / Sistem PORTA pentru uşi glisante/ Плъзгаща врата PORTA/ PORTA tolóajtó rendszer

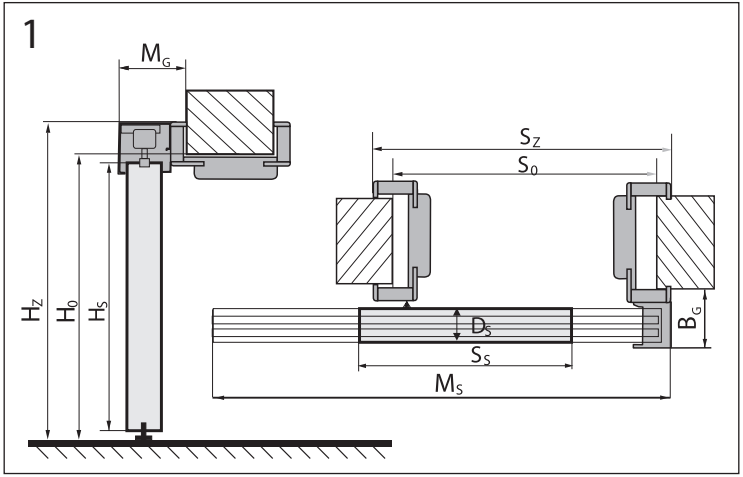

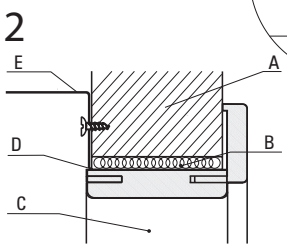

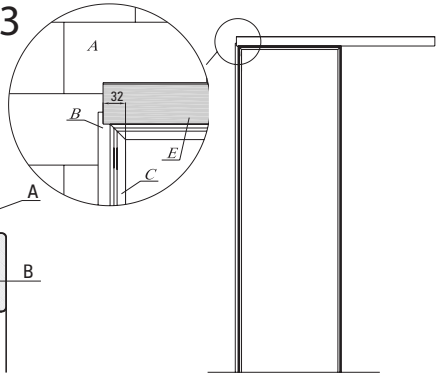

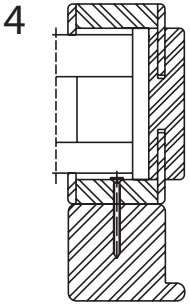

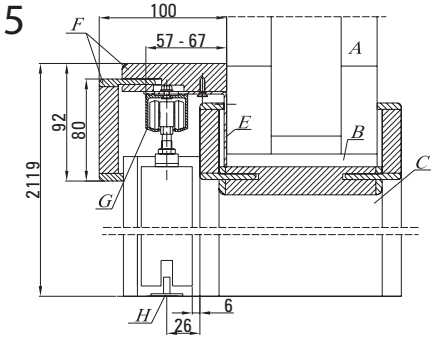

PN	S_S	H_S	S_0	H_0	H_Z	M_S	M_G	B_G	$T_{S/W}$
60	644		680			1363			
70	744		780			1563			
80	844	2030	880	2060	2119	1763	98	60	+20 / +10
90	944		980			1963			
100	1044		1080			2143			

ČSN+STN / DIN	S_S	H_S	S_0	H_0	H_Z	M_S	M_G	B_G	$T_{S/W}$
60	648		685			1363			
70	748		785			1563			
80	848	1985	885	2015	2074	1763	98	60	+20 / +10
90	948		985			1963			
100	1048		1085			2143			

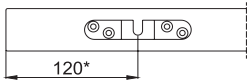

* SPACE door leaves at a distance of 110 mm
* SPACE křídla ve vzdálenosti 110 mm
* для дверные полотна SPACE всего в 110 мм
* fürs Türblatt SPACE im Abstand von 110 mm
* Pentru uşile SPACE se lasă doar 110 mm
* SPACE за врата оставя само 110 mm
* SPACE ajtószárnyhoz 110 mm távolságban

116_8_Systemy przesuwne i garderoba.indd 3 2014-08-05 09:22:01

COMPACT sliding door system / Posuvný systém KOMPAKT / Система передвижных дверей KOMPAKT / KOMPAKT-SYSTEM / Sistem pe perete COMPACT pentru uşi glisante /Плъзгаща врата COMPACT/ KOMPAKT tolóajtó rendszer

6

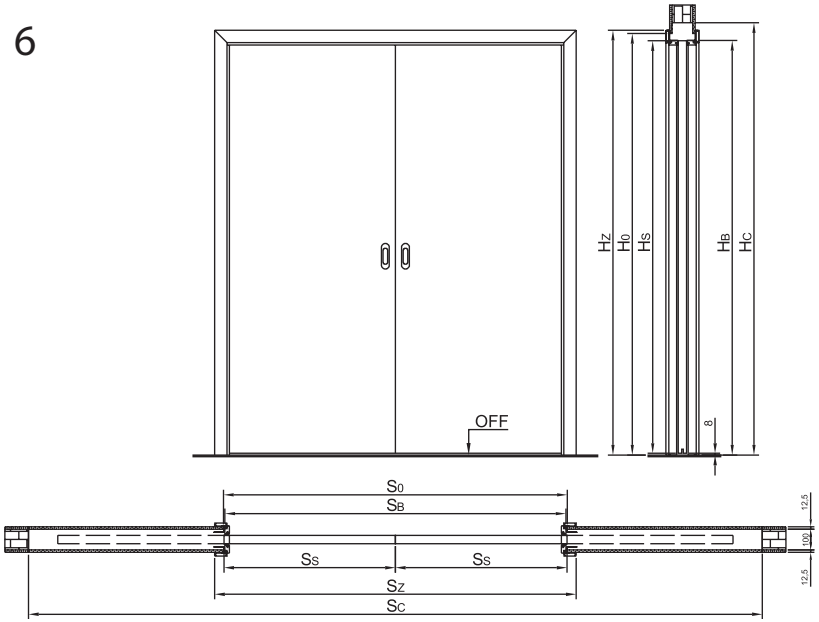

PN+ČSN+DIN	S_S	S_Z	S_B	S_0
„60"	644	753	664	670
„70"	744	853	764	770
„80"	844	953	864	870
„90"	944	1053	964	970
„100"	1044	1153	1064	1070

PN+ČSN+DIN	S_S	S_Z	S_B	S_0
„60+60"	644	1378	1278	1288
„70+70"	744	1578	1478	1488
„80+80"	844	1778	1678	1688
„90+90"	944	1978	1878	1888
„100+100"	1044	2178	2078	2088

	H_S	H_Z	H_B	H_0
PN	2030	2090	2040	2075
ČSN+DIN	1985	2045	1995	2030

7

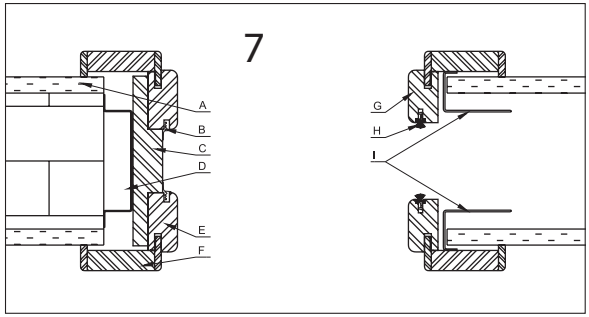

116_8_Systemy przesuwne i garderoba.indd 4 2014-08-05 09:22:01

ALPHA doors / Dveře ALFA / Двери ALFA / Türen ALFA / Uşi ALFA/ врата ALPHA/ ALFA ajtó

8

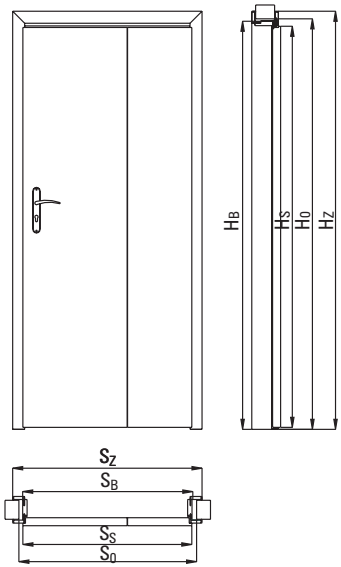

9

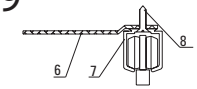

10

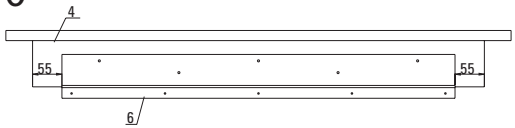

11

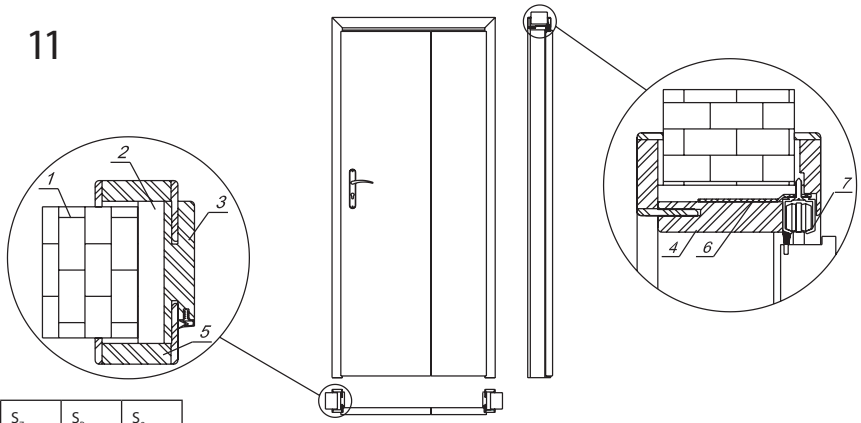

PN	S_S	S_Z	S_B	S_0
60	644	746	646	680
70	744	846	746	780
80	844	946	846	880
90	944	1046	946	980
100	1044	1146	1046	1080

H_S	H_Z	H_B	H_0
2003	2088	2038	2060

ČSN	S_S	S_Z	S_B	S_0
60	648	750	650	685
70	748	850	750	785
80	848	950	850	885
90	948	1050	950	985
100	1048	1150	1050	1085

H_S	H_Z	H_B	H_0
1952	2043	1993	2015

DIN	S_S	S_Z	S_B	S_0
60	610	713	613	650
70	735	838	738	775
80	860	963	863	900
90	985	1088	988	1025

H_S	H_Z	H_B	H_0
1952	2043	1993	2015

116_8_Systemy przesuwne i garderoba.indd 5 2014-08-05 09:22:01

ALPHA door – DOOR LEAF ASSEMBLY / Dveře ALFA – MONTÁŽ DVEŘNÍHO KŘÍDLA / Двери ALFA – МОНТАЖ ПОЛОТНА / Türen ALFA – MONTAGE / Uşa ALFA – MONTAREA FOII DE UŞĂ / врата – ALPHA ИНСТРУКЦИИ ЗА МОНТАЖ/ ALFA ajtó

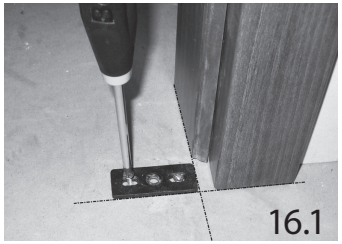

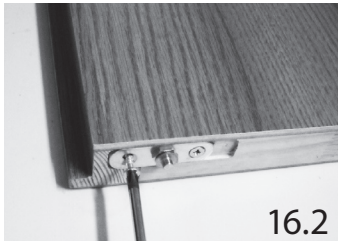

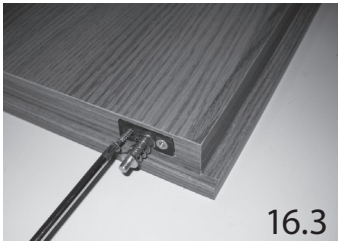

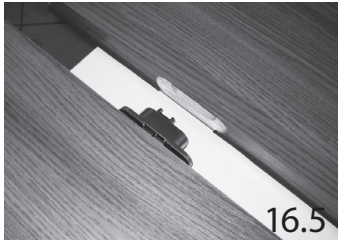

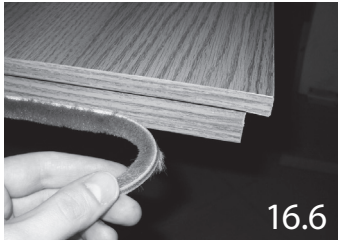

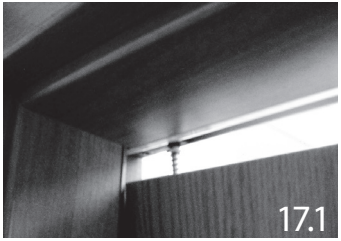

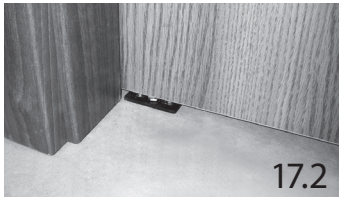

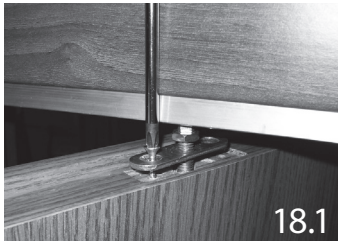

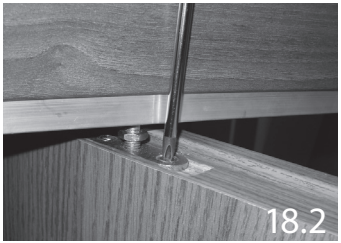

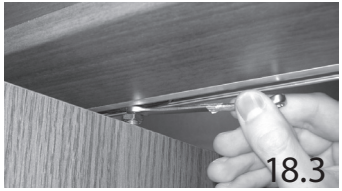

116_8_Systemy przesuwne i garderoba.indd 6 2014-08-05 09:22:02

12

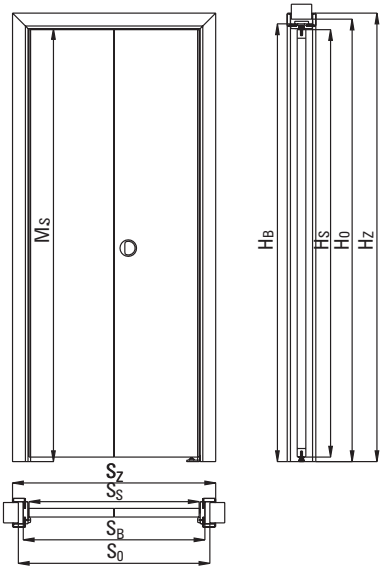

13

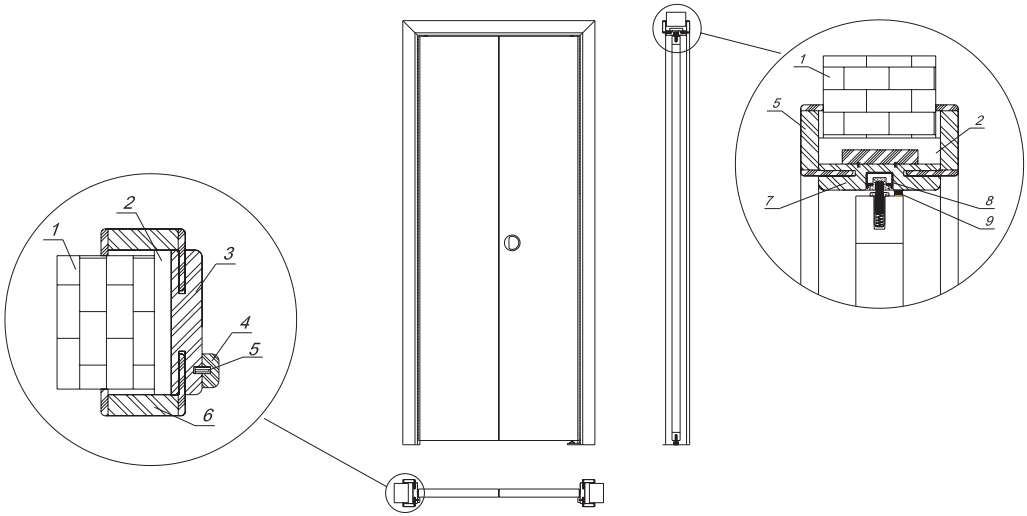

PN	S_S	S_Z	S_B	S_0	M_S
60	588	746	646	680	2016
70	688	846	746	780	
80	788	946	846	880	
90	888	1046	946	980	

H_S	H_Z	H_B	H_0
1990	2088	2038	2070

ČSN	S_S	S_Z	S_B	S_0	M_S
60	592	750	650	685	1971
70	692	850	750	785	
80	792	950	850	885	
90	892	1050	950	985	

H_S	H_Z	H_B	H_0
1945	2043	1993	2025

DIN	S_S	S_Z	S_B	S_0	M_S
60	554	713	613	650	1971
70	680	838	738	775	
80	806	963	863	900	
90	930	1088	988	1025	

H_S	H_Z	H_B	H_0
1945	2043	1993	2025

116_8_Systemy przesuwne i garderoba.indd 7 2014-08-05 09:22:03

OMEGA doors / dveře OMEGA / Двери OMEGA / Türen OMEGA / Uşi OMEGA / врата OMEGA / OMEGA ajtó

14

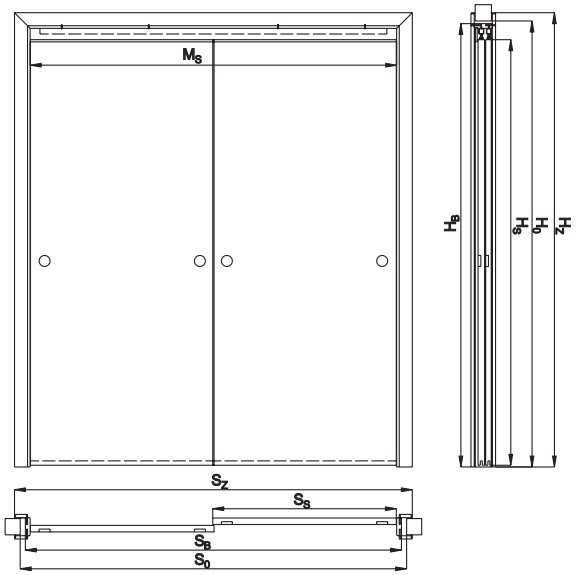

15

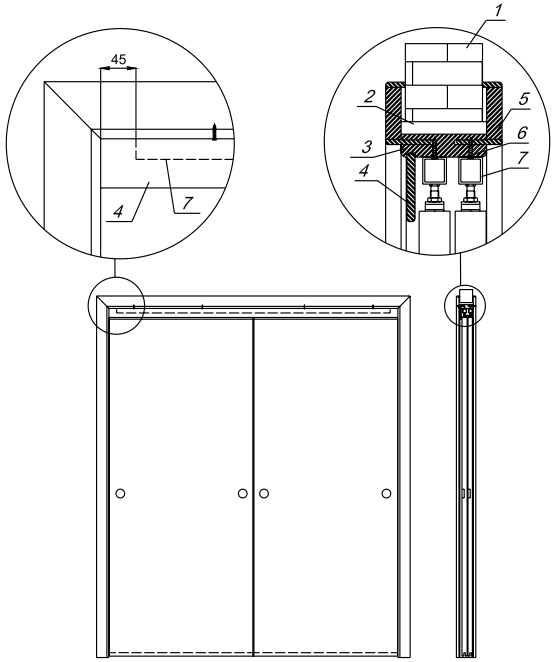

PN	S_S	S_Z	S_B	S_0	M_s
60	644	1429	1329	1370	1285
70	744	1629	1529	1570	1485
80	844	1829	1729	1770	1685
90	944	2029	1929	1970	1885
100	1044	2229	2129	2170	2085

H_S	H_Z	H_B	H_0
1956	2088	2038	2060

ČSN	S_S	S_Z	S_B	S_0	M_s
60	648	1429	1329	1370	1285
70	748	1629	1529	1570	1485
80	848	1829	1729	1770	1685
90	948	2029	1929	1970	1885
100	1048	2229	2129	2170	2085

H_S	H_Z	H_B	H_0
1911	2043	1993	2015

DIN	S_S	S_Z	S_B	S_0	M_s
60	610	1337	1237	1275	1193
70	735	1587	1787	1525	1443
80	860	1837	1737	1775	1693
90	985	2087	1987	2025	1943

H_S	H_Z	H_B	H_0
1911	2043	1993	2015

116_8_Systemy przesuwne i garderoba.indd 8 2014-08-05 09:22:03

Wardrobe doors – OXFORD and GENEVA doors / dveře k šatníku Oxford a Ženeva / Двери гардеробные OXFORD и GENEWA / Garderobentüren OXFORD und GENF / Uşi de garderobă – OXFORD şi GENEVA / врата OXFORD, GENEVA / OXFORD és GENEWA gardrób ajtók

16

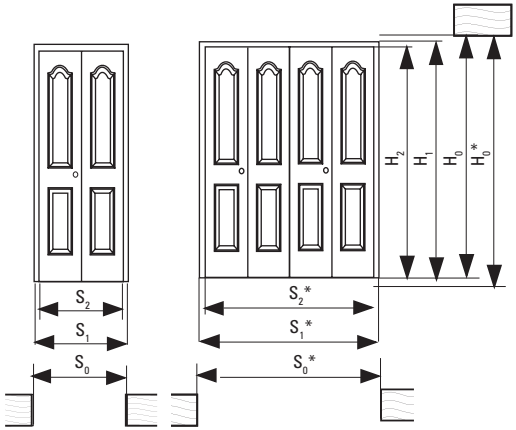

S_2	S_1	S_0	H_2	H_1	H_0	H_0*	S_2*	S_1*	S_0*
600	652	675	2005	2045	2070	2090	1200	1260	1275
700	752	775	2005	2045	2070	2090	1400	1460	1475
800	852	875	2005	2045	2070	2090	1600	1660	1675
900	952	975	2005	2045	2070	2090	1800	1860	1875

17

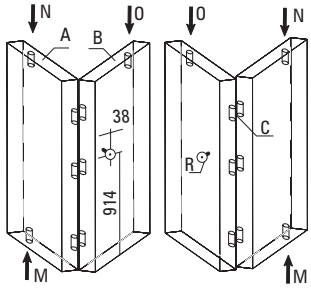

18

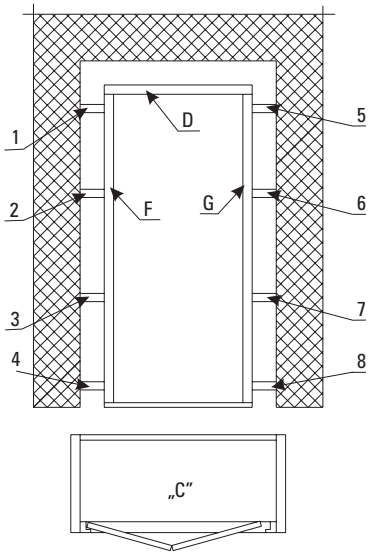

Wardrobe doors – OXFORD and GENEVA doors / dveře k šatníku Oxford a Ženeva / Двери гардеробные OXFORD и GENEWA / Garderobentüren OXFORD und GENF / Uşi de garderobă – OXFORD şi GENEVA / врата OXFORD, GENEVA/ OXFORD és GENEWA gardrób ajtók

19

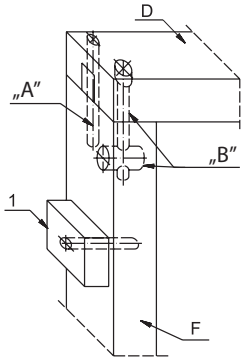

19a

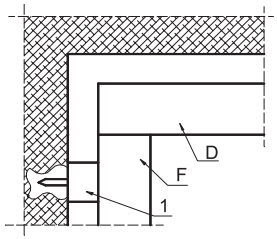

20

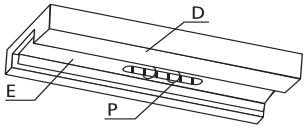

21

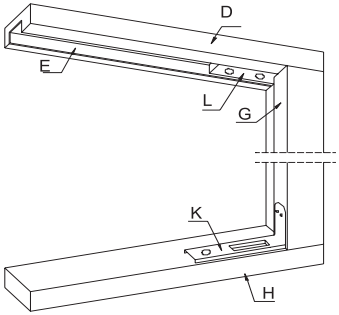

22

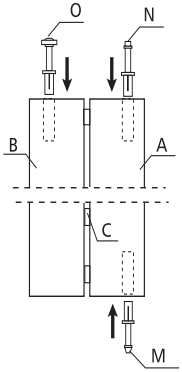

23

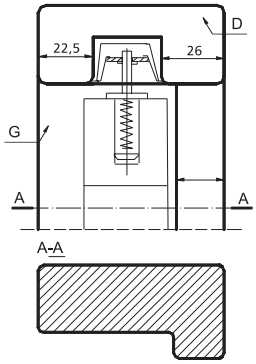

116_8_Systemy przesuwne i garderoba.indd 10 2014-08-05 09:22:04

GUARANTEE TERMS AND CONDITIONS

NOTE! Do not start assembly work before you familiarize with the Instruction and Guarantee terms and conditions.

1. The Guarantee issued by Porta KMI Poland Sp. z o. o. Spółka komandytowa, referred hereinafter to as Guarantor provided that the products are installed in accordance with the assembly instructions attached to the Guarantee and used in accordance with their purpose. The Porta KMI Poland Dealers act as the company representatives in the guarantee delivery.
2. Periods of the guarantees issued by Porta KMI Poland are as follows:
   - 24 months for standard products,
   - 24 months for anti-burglary products,
   - 24 months for external wooden product,
   - 10 years for Enduro door construction,
   - 10 years for perforation of external metal doors and metal door frames.

   The guarantee period shall be extended by another 12 months period if the purchased products are assembled by the Authorised Assembly Teams (with valid authorisation) and assembly is certified by a seal stamped on this Guarantee Certificate.
3. The guarantee period shall run from the date of sale shown on the sales document (invoice).
4. Any services under this guarantee shall be discharged provided that the Buyer presents the Guarantee Certificate accompanied by the sales document and invoice for assembly service (in the case of extended guarantee). The Guarantee Certificate shall be attached to the product. The Buyer is required to collect the Guarantee Certificate form the Seller or Authorised Fitter. Only the Guarantor, or authorised dealer, or Authorised Fitter shall be permitted to make any comments or records on the Guarantee Certificate. Please, contact the Complaint Department at the Porta KMI Poland head office, 84-239 Bolszewo, ul. Szkolna 54, tel.+48 58 677 81 00.
5. The Guarantor shall examine and resolve the claim as soon as possible.
6. Should the visual inspection, replacement or repairs be carried out for reasons attributable to the Buyer, the delay in claim resolution shall not take place.
7. If the nature of defects is such that they do not need to be made good at the factory premises, the repair under the guarantee shall be made at the Buyer's premises.
8. The Manufacturer undertakes to carry out free-of-charge repairs of the defective product during the guarantee period (see Article 2).
9. The nature of the defect and method of claim resolution shall be assessed by the Seller's of Guarantor's representative.
10. For a claim to be handled the defect has to be notified before the product assembly with the assembly operations withheld. Assembly of the accessories shall be deemed the assembly operation commencement. The product shall be returned in its original packaging.
11. The guarantee expires in the following cases:
    - any modification of the door leaf or frame,
    - product structure disarrangement,
    - removal of the name plate from the certified products,
    - damaged or lost Guarantee Certificate,
    - any record on the Guarantee Certificate made by unauthorized party.
12. The guarantee shall not cover the following:
    - mechanical damage and external defects due to improper transport and storage of the products,
    - any colour variation and deformation, damage to elements and components due to material swelling caused by excessive air humidity in the rooms (the doors should be fitted after any work such as plastering and flooring is completed and the rooms are dry and well-aerated),
    - colour variations, knots, fibre scrolls, colour differences and wood texture extraction which are an effect of a unique specificity of natural veneers,
    - defects resulting form improper preservation of the product during construction works such as smudges of mortar, plaster of foam; cleaning with coarse-grained agents or aggressive chemicals),
    - the Manufacturer shall not be responsible for any defect of the varnish and laminate coat caused by self-adhesive tapes,
    - defects due to improper use or negligence of the Buyer,
    - product assembly,
    - defective operation of the product due to random incidents beyond the Manufacturer's control or caused by force majored (such as flood, fire, burglary etc.),
    - natural wear and tear of the product,
    - missing elements and accessories that are visible when collecting the product,
    - powder painted primed surface,
    - finished powder painted surfaces, should they be repainted by he Buyer,
    - the following operations are not subject to claims: product care, preservation and accessories adjustments,
    - damage of the product due to the assembly work operations chemicals with reaction other than neutral, i.e. such that contain: acetates and ethyl-butyl compounds/see the relevant Product Data Sheet.
13. The guarantee shall not exclude, limit or withhold the Buyer's rights resulting from non-compliance of product with the contract.

116_8_Systemy przesuwne i garderoba.indd 11 2014-08-05 09:22:04

PURPOSE, ASSEMBLY, OPERATION AND MAINTENANCE OF PORTA DOORS

1. Depending on the type the doors are intended to be fitted in the door openings made in:
   - the internal walls which separate rooms with similar temperature and humidity,
   - the internal building walls which separate rooms with similar temperature and humidity (i.e. walls separating the apartments form staircases),
   - the external walls which separate residential building spaces from the exterior.
2. Interior doors are designed for the residential apartments and other spaces, where industrial or dedicated doors are not required, used in normal conditions of our climatic zone (30 – 60% relative humidity).
3. Internal doors should not be fitted in the rooms with high humidity exceeding 60% such as bath house, laundries, saunas, swimming pools etc.
4. We recommend that measurements, selection and assembly of doors should be carried out by professionals, i.e. Authorised Sellers or Fitters (see guarantee conditions).
5. Before assembly, check:
   - for consistency of the number and range of delivered products with the order and invoice
   - for lack of defects on the surfaces covered by packaging.
6. The internal doors should be fitted in the rooms with fully finished walls (painting, wall covering, tiling etc.). The rooms should be finished complete with the opening edge.
7. For wooden and wood-derived material door frames designed for the rooms where the floor will be wet washed the lower edge should be protected with silicone. After the door frame is fitted, silicone must be used as sealant between the door frame and floor/wall.
8. Use the sizes of handles with escutcheons adapted to the dimensions of door leaf openings.
9. Doors and metal door frames should be transported and stored in upright position supported on their lower edge.
10. Door frames made of wood derived materials packaged in parcels may be transported and stored in horizontal position in 10 layers separated with spacers on the pallets.
11. Products should be stored in dry and heated spaces. Never store these products in the unfinished buildings (core&shell), in humid cellars or garages.
12. All metal door frames varnished with standard colors, excluding adjustable version, are being covered with the the primer coating.
13. Products coated with primers must be properly finished immediately after fitting.
14. Products coated with finishing layer of water varnish are subject to natural wear and tear such as abrasion, tarnishing, yellowing etc.
15. The doors are manufactured in compliance with PN EN 1530:2001; PN EN 1529:2001 and PN-88/B-10085/A2+A3 standards which lay down permissible deviations and dimensional tolerances.
16. The glues used for external and internal doors manufacture meet the durability requirements D3 and D4 (to PN EN 204:2002).
17. Products made of wood or wood-derived materials should be cleaned with the furniture maintenance agents or slightly humid cloth. Internal entrance doors and internal doors cannot be in direct contact with water.
18. For metal products fitted in inadequately heated or very humid rooms or in spaces with poor ventilation, may sweat, but this is not subject to any complaint. Improved room ventilation may help solve the problem.
19. In the spaces with intense traffic such as public buildings we do not recommend the use of varnished brass door handles.

116_8_Systemy przesuwne i garderoba.indd 12 2014-08-05 09:22:04

PORTA sliding door system

SPECIFICATION OF ELEMENTS AND FITTINGS

- door leaf (not included in the set)..... 1 pc
- rail with trolleys .....1 set
- cover ..... 1 pc
- fender beam..... 1 pc
- angle ..... 1 pc
- set of seals.....1 set
- identification sticker on the package

Specification of the tunnel elements (option) provided in the Porta System tunnel guarantee.

LEGEND FOR DRAWINGS

A – wall

B – structural foam

C – Porta System tunnel

D – angle support point

E – angle

F – garnish strip

G – guide rail

H – lower guide

DIMENSIONS (Fig. 1)

S_S – width of the door leaf, including rebates

H_S – height of the door leaf, including rebate

S_0 – width of wall opening ready for door frame setting

H_0 – height of wall opening ready for door frame setting, measured from the finished floor level

H_Z – total height of door frame

M_S – width of sliding system garnish strip

M_S – thickness of sliding door garnish strip

B_0 – thickness of sliding system fender beam

$T_{S/W}$ –permissible tolerance of wall opening width/height dimensions

ASSEMBLY INSTRUCTION:

Prior to sliding system assembly attach the Porta System tunnel without the trim. Assembly instruction enclosed with the Porta SYSTEM Guarantee.

1-2. Attach a metal angle prior to the final installation of TUNNEL trims on the side on which sliding door is to be fitted. The lower edge of angle should be supported against the top main beam of the TUNNEL and the angle end should protrude by 7 mm beyond the TUNNEL outline, as measured from the internal TUNNEL edge (clear opening) (auxiliary drg 1-2). Check the angle for level and attach it to the wall by means of 10 x 50 expansion screws.

3. Attach the rail to the angle by means of M4 x 12 screws. Remember that the angle and rail should be evenly positioned. Mount the roll and stops at the rail ends.

   Attach the garnish strip by means of 3.9x16 screws. Attach the fender beam to the vertical trim by means of 50 x 4 screws (Fig. 4). Ensure that the end of fender beam coincides with the end of the trim.

   After the TUNNEL trims with attached fender bean are fitted, use structural glue to fasten the trims in main beams of THE TUNNEL.

4-5. Fasten the lower guide so that its centre is 26 mm apart from the tunnel trim. The guide edge cannot collide with the passage clearance.

6.8. Stick dust seals on the tunnel trim. For wall system with a door leaf provided with a glazing strip it is recommended to stick a vertical brush seal on the door leaf.

9. Attach the assembly jigs to the upper narrow door leaf plane by means of 19x3 lewis screws so that the center of the jig recess is located at a distance of 120 mm* from the leaf edge (auxiliary drg 5).

   Take care that the jig recesses face the wall.

   * Note! In the case of SPACE door leaves attach the jig at a distance of 110 mm from the door leaf edge, after the door is opened it may overlap with the clear opening up to 10 mm.

10. Install the door leaf. Adjust the height and plumb using the trolley bolts to this end, if necessary.

    To adjust horizontal position of the door leaf loosen M4 x 12 screws and move the rail.

11-12. Assembly the garnish strip elements using ESC 30 x 30 x 25 x 1,5 angle brackets and 12 x 3 steeple head screws.

13. Stick the assembled garnish strip elements with structural glue.

14. Assembly effect

116_8_Systemy przesuwne i garderoba.indd 13 2014-08-05 09:22:04

KOMPAKT System to be built in the wall – DOOR FRAME

SPECIFICATION OF ELEMENTS AND FITTINGS:

1. Door leaf (not included in the set) ..... 1 pc or 2* pcs
2. Metal casing (not included in the set) ..... 1 pc
3. Anti-dust brush ..... 3 or 6* pcs
4. Acrylic seal ..... 4,2 or 0* m
5. Plastic joint complete with screw ..... 4 sets
6. Metal coupling ..... 4 pcs
7. Fender beam ..... 1 or 0* pc
8. Door trims ..... 6 pcs
9. Angle bars ..... 6 pcs

* for double door system

NOTE! KOMPAKT system doorframe by PORTA is designed for metal casing of PORTA manufacture.

DESCRIPTION for Fig. 2

A – Gypsum board
B - Acrylic seal
C - Fender beam
D – Side jamb of metal casing
E - Wide trim
F – Angle bar
G - Narrow trim
H - Anti-dust brush
I – Middle jamb of metal casing
* for SPACE door leaf at the distance of 110 mm

DIMENSIONS (Fig. 6)

OFF – finished floor level

S_0 – width of casing opening for wooden door frame setting

S_B – width of wooden door frame, door trims excluded.

S_Z – total width of door frame, including door trims

S_0 – width of wall opening ready for metal casing fixing

S_S – leaf width

H_0 – height of casing opening ready for wooden door frame setting, measured from the finished floor level

H_B – height of wooden door frame, door trims excluded.

H_Z – total width of wooden door frame, including door trims

H_C – height of wall opening ready for metal casing setting, measured from the finished floor level.

H_S – leaf height

APART FROM THE ELEMENTS AND FITTINGS, YOU NEED THE FOLLOWING EQUIPMENT:

- worktop
- silicone sealer
- wood adhesive
- Philips head screwdriver
- level

ASSEMBLY INSTRUCTION:

1. Install metal casing as per instruction.
2. Finish the wall surface around the frame.
3. Open the package on the worktop (clean, even surface to avoid damage to the elements) and arrange the particular elements.
4. Before installation, cover the bottom surfaces of elements with a layer of silicone (except for floors with lining). Where the elements are in contact with washable surfaces (glazing, PVC cladding), it is necessary to use silicone of proper colour to seal the joints with the wall and floor. Silicone sealer should not be used when the doorframe is installed in a room with floor lining.
5. Spread a small amount of wood adhesive on the fender beam and stick it.
6. Spread a small amount of wood adhesive on corner joints of the vertical trims.

   Apply the narrow vertical trim and wide vertical trim at right angle to the horizontal trim and join using the connector while paying particular attention to precise fitting of door trims on the veneer side. Check the right angle and adjust, if necessary.
7. Fix the trims on one side. Wider trim should be attached on the fender beam whereas the narrow beam should be fixed on the opposite side in the upper area. Fit an appropriate length of anti-dust brush before the narrow trims are fixed to the wall.
8. Attach the assembly jigs to the upper narrow door leaf plane by means of 19x3 lewis screws so that the centreline of the jig recess is located at a distance of 120 mm* from the leaf edge (auxiliary Drg 3). Make sure that the jig recesses face the wall.

   * Note! the case of SPACE door leaves, attach the jig at a distance of 110 mm from the door leaf edge; after the door is opened, it may overlap with the clear opening up to 10 mm.
9. Install the door on the screws of the rollers, adjust the height and tighten the nuts.
10. Attach the trims on the other side as specified in points 6 and 7.
11. Place the door trims on the working top, connect them with the connectors and tighten the screws, continuously checking the accuracy of joints on the veneered side.
12. Attach the angles with glue on both sides of the doorframe.
13. Attach the acrylic seal between the fender beam and trim.

116_8_Systemy przesuwne i garderoba.indd 14 2014-08-05 09:22:04

ALPHA – DESCRIPTIONS

SPECIFICATION OF ELEMENTS AND FITTINGS:

Door leaf (not included in the set) ..... 1 pc

- jamb beam ..... 2 pc
- lintel beam ..... 1 pc
- angles ..... 6 pcs
- rail with trolleys ..... 1 set
- plastic coupling complete with screw ..... 4 sets
- metal coupling for angles ..... 4 sets
- metal section complete with a set of metal sheet screws ..... 1 pc

LEGEND FOR DRAWINGS (Fig. 9-11)

1. wall
2. structual foam
3. jamb beam
4. lintel beam
5. angle
6. metal profile
7. guide rail with carriages
8. metal sheet screw

DIMENSIONS (Fig. 8)

S_S – width of the door leaf
S_Z – total width of door frame, including trims
S_B – total width of door frame, excluding trims
S_0 – width of wall opening ready for door frame setting, measured from the finished floor level
H_S – width of the door leaf
H_Z – total width of door frame, including trims
H_B – total height of door frame, trims excluded.
H_0 – height of wall opening ready for door frame setting, measured from the finished floor level
M_S – width of garnish strip

ASSEMBLY INSTRUCTION:

Apart from the elements and fittings, you need the following equipment:

- a worktop
- an assembly jig
- assembly pads
- adjustable spacers
- caulking foam
- wood adhesive
- silicone sealer
- level
- hammer
- Philips head screwdriver

NOTE! Do not cut the packaging with a knife, as this may damage the surface of door frame/leaf.

ASSEMBLY INSTRUCTION

1. Prior to the commencement of door assembly, please check whether the dimensions of the wall opening fit the product to be assembled, i.e. measure the height, width and wall thickness.

   Additionally, check the following:
   - wall thickness along the whole wall profile for uniformity,
   - plumb line of the wall,
   - uniformity of floor level.

   Important! The adjustment range of the door frame width should be selected following a careful check of wall opening width. In the optimum conditions the wall width should fall in the middle of the door frame adjustment range i.e. for a wall 13 cm thick Porta System “C” door frame should fit (adjustment range between 12 and 14 cm).
2. Unpack the door frame on the worktop (clean even surface to prevent damage to the frame elements) and arrange the door frame elements.
3. Attach the guide rail to the metal section by means of 4.2 x 16 sheet metal screws (Fig. 9). Screw down the whole component to the lintel beam from the inside (Fig. 10) so that the guide rail is in contact with the lintel edge. Insert the trolleys onto the guide rail.
4. Spread a small amount of wood adhesive in corner joints of the lintel and vertical jambs.
5. Place the vertical jambs at right angles to the lintel. Insert connectors of the trims and tighten the screws while paying particular attention to precise fitting of door trims on the external (veneered) side. Insert the plastic connectors in main beam holes (1 to 3) and fasten with screws (on the longer side of white connector). Check the right angle and correct, if necessary. Repeat the same operation with the second door frame corner.
6. Put the door frame away and place the door trims on the worktop - connect the trims by means of a connector and tighten the screws while continuously checking the accuracy of joints on the veneered side.
7. Prior to assembly cover the door frame bottom with a protective layer of silicone (except for floors with lining).
8. Mount the assembled door frame in the wall opening.
9. Fix the door frame to the wall with the assembly jig fixed on the head jamb.
10. Place the assembly pads at the top corners (between the wall and the door frame). Pump air in both pads simultaneously so that the door frame becomes positioned at equal distances from the wall.
11. Check the level of the head jamb and plumb line of the side jambs - correct their position, if necessary, by changing pressure in the assembly pads.
12. Fit the adjustable spacers set to the dimension immediately below the head jamb and move spacers down. Place all spacers at equal intervals: 1 at the very bottom; the second in the middle and the third about 20-30 cm from the top.
13. Inject caulking foam between the door frame beams and wall at the spacer levels. Leave spacers for a period of time recommended by the foam Manufacturer. When injecting foam remember that the foam expands several time its original volume.
14. Put a small amount of silicone in several spots of the groove milled in the combined beam set in the wall, then insert the frame composed of trims.
15. Install the door leaves. A detailed description of the wing assembly on the next page.

116_8_Systemy przesuwne i garderoba.indd 15 2014-08-05 09:22:04

ALPHA door – DOOR LEAF ASSEMBLY

PARTICULAR ASSEMBLY INSTRUCTION OF ALPHA DOOR LEAF (photos at page 6).

16. PREPARATIONS:

16.1 Install “lower seat” in the flooring by means of dowels and screws while maintaining position in relation to the door frame.

16.2 Fasten lower seat pin in the narrow leaf by means of screws.

16.3 Fasten upper seat by means of screws.

16.4 Screw down the assembly jig for the pin of guide trolley.

16.5 To enable correct assembly remove the screws of hinges on one side to disconnect the narrow and wide leaf.

16.6 Attach the brush self-sticking seal on the leaf upper edge.

17. NARROW LEAF POSITIONING:

17.1 Install the narrow leaf on the upper seat while taking care to place the pin correctly. Then rise the leaf while forcing the pin in.

17.2 Lower the leaf so as to insert the pin into the lower seat.

17.3 Adjust the leaf position, if necessary, by means of lower seat pin and tighten the nut.

18. WIDE LEAF POSITIONING

18.1 Fasten the leaf on the upper assembly jig by means of two screws.

18.2 Rotate the leaf by 180o vertically to insert the second screw.

18.3 Adjust the leaf height and tighten the nut.

19. LEAF CONNECTION.

19.1 Screw down the hinges and adjust the leaf position.

116_8_Systemy przesuwne i garderoba.indd 16 2014-08-05 09:22:04

BETA – DESCRIPTIONS

SPECIFICATION OF ELEMENTS AND FITTINGS:

- double-element door leaf (not included in the set) ..... 1 pc
- jamb beam ..... 2 pc
- lintel beam fitted with a guide rail ..... 1 pc
- angles ..... 6 pcs
- garnish strip ..... 2 pcs
- connecting fin ..... 2 pcs
- plastic coupling complete with screw ..... 4 sets
- metal coupling for angles ..... 4 sets
- lower bracket ..... 1 pcs
- upper bracket ..... 1 pcs
- upper rotating pin ..... 1 pc
- upper leading pin ..... 1 pc
- stop ..... 1 pc
- door handle ..... 1 pc
- adjustable lower pin ..... 1 pc
- bolts, screws, dowels ..... 1 pc

LEGEND FOR DRAWINGS (Fig. 13)

1 – wall
2 – caulking foam
3 – jamb beam
4 – garnish strip,
5 – connecting fin
6 – angle
7 – lintel beam with laminated board
8 – guide
9 – brush seal

DIMENSIONS (Fig. 12)

S_S – width of the door leaf
S_Z – total width of door frame, including trims
S_B – total width of door frame, excluding trims
S_O – width of wall opening ready for door frame setting, measured from the finished floor level
H_S – width of the door leaf
H_Z– total width of door frame, including trims
H_B – total height of door frame, trims excluded.
H_O – height of wall opening ready for door frame setting, measured from the finished floor level
M_S – width of garnish strip

ASSEMBLY INSTRUCTION

Apart from the elements and fittings, you need the following equipment:

– a worktop, assembly jig, assembly pads, adjustable spacers, spacer blocks, caulking foam, wood adhesive, silicone, level, hammer, Philips screwdriver.

NOTE! Do not cut the packaging with a knife, as this may cause damage to the surface of the door frame/leaf.

ASSEMBLY INSTRUCTION

1. Prior to the commencement of door assembly, please check whether the dimensions of the wall opening fit the product to be assembled, i.e. measure the height, width and wall thickness.

   Additionally, check the following:
   - wall thickness along the whole wall profile for uniformity,
   - plumb line of the wall,
   - uniformity of floor level.

   Important! The adjustment range of the door frame width should be selected following a careful check of wall opening width. In the optimum conditions the wall width should fall in the middle of the door frame adjustment range i.e. for a wall 13 cm thick Porta System “C” door frame should fit (adjustment range between 12 and 14 cm).
2. Unpack the door frame on the worktop (clean even surface to prevent damage to the frame elements) and arrange the door frame elements.
3. Spread a small amount of wood adhesive in corner joints of the lintel and vertical jambs.
4. Place the vertical jambs at right angles to the lintel. Insert couplers of the trims and tighten the screws while paying particular attention to precise fitting of door trims on the external (veneered) side. Insert the plastic connectors in main beam holes (1 to 3) and fasten with screws (on the longer side of white connector). Check the right angle and correct, if necessary. Repeat the same operation with the second door frame corner.
5. Put the door frame away and place the door trims on the worktop - connect the trims by means of a connector and tighten the screws while continuously checking the accuracy of joints on the veneered side.
6. Prior to assembly cover the door frame bottom with a protective layer of silicone (except for floors with lining).
7. Mount the assembled door frame in the wall opening.
8. Fix the door frame to the wall with the assembly jig fixed on the head jamb.
9. Place the assembly pads at the top corners (between the wall and the door frame). Pump air in both pads simultaneously so that the door frame becomes positioned at equal distances from the wall.
10. Check the level of the head jamb and plumb line of the side jambs - correct their position, if necessary, by changing pressure in the assembly pads.
11. Fit the adjustable spacers set to the dimension immediately below the head jamb and move spacers down. Place the spacers at equal distances: 1 – at the very bottom; 2 – at door knob level; 3 – about 20-30 cm from the top.
12. Inject caulking foam between the door frame beams and wall at the spacer levels. Leave spacers for a period of time recommended by the foam Manufacturer. When injecting foam remember that the foam expands several time its original volume.
13. Put a small amount of silicone in several spots of the groove milled in the combined beam set in the wall, then insert the frame composed of trims.
14. Mount the door leaves as per assembly instructions for Oxford and Genewa dressing room doors, see items 6–12.
15. Install the garnish strip with its fin glued in the milled groove of trim and vertical jamb.
16. Where the trims and door frames are in contact with washable surfaces such as glazing, washable wall paper, PVC cladding, it is necessary to use silicone of proper colour to separate them from the wall and floor. Silicone sealer should not be used when the door frame is installed in a room with floor lining.

116_8_Systemy przesuwne i garderoba.indd 17 2014-08-05 09:22:04

OMEGA – DESCRIPTIONS

SPECIFICATION OF ELEMENTS AND FITTINGS:

- door leaf (not included in the set) ..... 2 pcs
- jamb beam ..... 2 pcs
- lintel beam ..... 1 pc
- angles ..... 6 pcs
- garnish strip ..... 1 pc
- rail with trolleys ..... 2 sets
- plastic coupling complete with screw ..... 4 sets
- metal coupling for angles ..... 4 sets

LEGEND FOR DRAWINGS (Fig. 15)

1 – wall
2 – caulking foam
3 – lintel beam
4 – garnish strip,
5 – angle
6 – screw
7 – guide rail with trolleys

DIMENSIONS (Fig. 14)

S_S – width of the door leaf
S_Z – total width of door frame, including trims
S_B – total width of door frame, excluding garnish strips
S_0 – width of wall opening ready for door frame setting, measured from the finished floor level
H_S – width of the door leaf
H_Z – total width of door frame, including garnish strips
H_B – total height of door frame, garnish strips excluded.
H_0 – height of wall opening ready for door frame setting, measured from the finished floor level
M_S – width of garnish strip

ASSEMBLY INSTRUCTION

part from the elements and fittings, you need the following equipment:

- a worktop,
- assembly jig,
- assembly pads,
- adjustable spacers,
- caulking foam,
- wood adhesive,
- silicone sealer,
- level
- hammer,
- Philips head screwdriver.

NOTE! Do not cut the packaging with a knife, as this may damage the surface of door frame/leaf

ASSEMBLY INSTRUCTION

1. Prior to the commencement of door assembly, please check whether the dimensions of the wall opening fit the product to be assembled, i.e. measure the height, width and wall thickness.

   Additionally, check the following:

   - wall thickness along the whole wall profile for uniformity,
   - plumb line of the wall,
   - uniformity of floor level.

   IMPORTANT! The adjustment range of the door frame width should be selected following a careful check of wall opening width. In the optimum conditions the wall width should fall in the middle of the door frame adjustment range i.e. for a wall 13 cm thick Porta System “C” door frame should fit (adjustment range between 12 and 14 cm).
2. Unpack the door frame on the worktop (clean even surface to prevent damage to the frame elements) and arrange the door frame elements.
3. Spread a small amount of wood adhesive in corner joints of the lintel and vertical jambs.
4. Place the vertical jambs at right angles to the lintel. Insert couplers of the trims and tighten the screws while paying particular attention to precise fitting of door trims on the external (veneered) side. Insert the plastic connectors in main beam holes (1 to 3) and fasten with screws (on the longer side of white connector). Check the right angle and correct, if necessary.

   Repeat the same operation with the second door frame corner.
5. Put the door frame away and place the door trims on the worktop – connect the trims by means of a connector and tighten the screws while continuously checking the accuracy of joints on the veneered side.
6. Prior to assembly cover the door frame bottom with a protective layer of silicone (except for floors with lining).
7. Mount the assembled door frame in the wall opening.
8. Fix the door frame to the wall with the assembly jig fixed on the head jamb.
9. Place the assembly pads at the top corners (between the wall and the door frame). Pump air in both pads simultaneously so that the door frame becomes positioned at equal distances from the wall.
10. Check the level of the head jamb and plumb line of the side jambs - correct their position, if necessary, by changing pressure in the assembly pads.
11. Fit the adjustable spacers set to the dimension immediately below the head jamb and move spacers down. Place the spacers at equal distances: 1 – at the very bottom; 2 – at door knob level; 3 – about 20-30 cm from the top.
12. Inject caulking foam between the door frame beams and wall at the spacer levels. Leave spacers for a period of time recommended by the foam Manufacturer. When injecting foam remember that the foam expands several time its original volume.
13. Put a small amount of silicone in several spots of the groove milled in the combined beam set in the wall, then insert the frame composed of trims.
14. Insert the trolleys onto the guide rail. Screw down the guide rail to the lintel and suspend the leaves.

    Adjust the height and plumb using the trolley bolts to this end, if necessary.
15. Install the garnish strip with its fin glued in the lintel milled groove.
16. Where the trims and door frames are in contact with washable surfaces such as glazing, washable wall paper, PVC cladding, it is necessary to use silicone of proper colour to separate them from the wall and floor. Silicone sealer should not be used when the door frame is installed in a room with floor lining.

116_8_Systemy przesuwne i garderoba.indd 18 2014-08-05 09:22:04

OXFORD, GENEVA – DESCRIPTIONS

SPECIFICATION OF ELEMENTS AND FITTINGS:

1. Two element leaf (Fig. 17)
   - turning leaf element ..... (A) (Fig. 17)
   - leading leaf element ..... (B) (Fig. 17)
   - hinges ..... (C) (Fig. 17)
2. Door frame (Fig. 18)
   - lintel ..... (D) (Fig. 18), complete with attached leading strip (E) (Fig. 21)
   - jambs ..... (F) and (G) (Fig. 18)
   - lower rail ..... (H) (Fig. 18)
   - lower bracket ..... (K) (Fig. 21)
   - upper bracket ..... (L) attached to the strip (E) (Fig. 21)
3. Fittings
   - upper rotating pin ..... (N) (Fig. 22)
   - upper leading pin ..... (O) (Fig. 22)
   - stop ..... (P) (Fig. 20)
   - door handle ..... (R) (Fig. 17)
   - lower adjustable pin ..... (M) (Fig. 22)
   - a set of bolts, screws and dowels

DIMENSIONS (Fig. 16)

S_2, S_2* – width of the door leaf [mm]

S_1, S_1* – door width, including the door frame [mm]

S_0, S_0* – width of wall opening ready for door frame setting [mm]

H_2 – leaf height [mm]

H_1 – leaf height, including the frame lintel [mm]

H_0 – height of wall opening ready for door frame setting, if mounted without a sill

H_0* – height of wall opening ready for door frame setting, if mounted with a sill

ASSEMBLY INSTRUCTION

1. Assemble the door frame (D F G H) on a smooth horizontal surface – use 8 mm dia „A" dowel and Swedish furniture screw „B" (Fig. 19) for each corner joint.Join jambs (F and G) with lintel (D) as shown on Fig. 23.
2. Insert the door frame in the wall opening (in case of uneven floor insert spacers under jambs (F G); keep spacing blocks ready (1 – 8) (Fig. 23) Fig. 23 "C" – wardrobe interior – top view.

   NOTE!!!

   Correct thickness of the spacing blocks will ensure vertical position of the door frame; before the door frame and blocks are attached with screws drill leading holes in the rails (F G).
3. Screw down the door frame and blocks (1) (Fig. 19a).
4. After careful plumbing in two planes screw down block (4) followed by blocks (2) and (3) (see Note).
5. Check the lintel level and repeat the operations 3 – 4 for jamb (G).
6. Screw down lower bracket (K) (Fig. 21) – brackets (K) and (L) should be placed on the side of the door.

   NOTE!!!

   Drill 3.5 mm dia leading holes for the bracket (K) screws.
7. Drive carefully the pin (M N O) into the holes in door leaves (Fig. 17 and 22).
8. Screw the lower pin bolt home (M).
9. Holding the set of leaf elements place the pin bolt (N) in the upper bracket opening (L) and the upper pin roller (O) in the leading strip (E); while pushing the leaves up insert the pin bolt (M) into the toothed hole of lower bracket (K).
10. Attach the handle (R) (Fig. 17).
11. Repeat operations 7 – 9 for four-element doors.
12. Push stop (P) into strip (E) for each pair of door leaves (Fig. 20); the pin roller (O) should press against the stop spring when the door is closed.

ADJUSTMENT

Horizontal and vertical adjustments may be made by means of:

- hand turned bolt in the lower pin (M) (Fig. 22);
- adjustment of the upper bracket (L) in the leading strip (E) using a screwdriver (Fig. 21).

NOTE!!!

FAILURE TO POSITION THE DOORS CORRECTLY according to the a.m. procedure MEANS THAT THE DOOR FRAME HAS BEEN IMPROPERLY MOUNTED (a frequent error consists in matching the frame to a wall which is out of plumb).

THE DOOR SHOULD BE INSTALLED WITH THE USE OF CAULKING FOAM AND MOUNTING STRIPS.

116_8_Systemy przesuwne i garderoba.indd 19 2014-08-05 09:22:04

ZÁRUČNÍ PODMÍNKY

Poznámka: Nezačínejte montáž, pokud jste se neseznámili s návodem na montáž a záručními podmínkami.

1. Porta KMI Poland Sp. z o. o. Spółka komandytowa jako ručitel poskytuje záruku na své výrobky s podmínkou, že budou namontovány podle montážního návodu obsaženého v tomto materiálu a budou užívány v souladu s jejich určením. Na základě smluv o zprostředkování se plnění záručních podmínek účastní zástupci závodu – dealeři Porta KMI Poland.
2. Na výrobky firmy Porta KMI Poland se poskytuje záruční doba:
   - 24 měsíců na standardní výrobky,
   - 24 měsíců na výrobky chránící proti vloupání
   - 24 měsíců na vnější dřevěné dveře
   - 10 let na konstrukci dveří Enduro
   - 10 let na perforaci plechu ve vnějších kovových dveřích a kovových zárubních.

   Záruční doba se prodlouží o dalších 12 měsíců při montáži zakoupených výrobků autorizovanou montážní skupinou (mající aktuální autorizaci); tato skutečnost bude potvrzena přiložením patřičného razítka na tomto listu.
3. Záruční doba začíná datem prodeje uvedeného na prodejním dokladu (faktuře).
4. Podmínkou pro uplatnění nároku na záruku je předložení záručního listu kupujícím v místě prodeje spolu s prodejním dokladem a fakturou za montáž (v případě prodloužené záruky). Záruční list je připojen k výrobku. K povinnostem kupujícího patří odběr záručního listu od prodávajícího nebo autorizovaného montážníka. Reklamační oddělení se nachází v Porta KMI Poland, 84-239 Bolszewo, ul. Szkolna 54, tel. + 48 58 677 81 00
5. Ručitel se zavazuje reklamaci prozkoumat a vyřídit v co nejkratší lhůtě.
6. Vyřízení reklamace není v prodlení, pokud prohlídka, výměna nebo oprava není provedena z důvodů, které jsou na straně kupujícího.
7. Nevyžaduje-li charakter vad jejich odstranění v závodních podmínkách, záruční oprava se provede u kupujícího.
8. V záruční době (viz bod 2) se výrobce zavazuje bezplatně opravit vadný výrobek.
9. Zhodnocení charakteru vady a způsobu vyřízení reklamace provede zástupce prodávajícího nebo ručitele.
10. Podmínkou pro vyřízení reklamace týkající se viditelné chyby ve kvalitě je její ohlášení před montáží se současným zastavením montážních prací. Instalace příslušenství bude považována jako zahájení montáže výrobku. Zboží je třeba vrátit v originálním balení.
11. Nárok na záruku zaniká v případě:
    - provedení jakýchkoliv změn na křídle nebo zárubni,
    - porušení konstrukce výrobku,
    - odstranění popisného štítku z certifikovaného výrobku,
    - zničení nebo ztráty záručního listu,
    - provedení zápisu neoprávněnou osobou v záručním listu.
12. Záruka se nevztahuje na:
    - mechanická poškození a vnější vady vzniklé v důsledku nedodržení správných zásad během dopravy, skladování a přechovávaní výrobků,
    - barvení a deformace, poškození elementů a součástí vzniklé v důsledku bobtnání materiálů způsobeného nadměrnou vlhkostí vzduchu v místnostech (dveře se mají osadit po provedení tzv. mokrých prací: např. po položení omítky, podlahy, v suchých a vzdušných místnostech),
    - probarvení, suky, závitky vláken, barevné rozdíly, protažení dřevěné struktury, vyplývající z neopakovatelného rázu přírodních dýh,
    - vady vzniklé v důsledku nesprávného zajištění výrobku během stavebních prací (např. znečistění maltou, omítkou nebo pěnou; čistění hrubozrnnými čisticími prostředky nebo agresivními chemickými prostředky),
    - výrobce nenese odpovědnost za poškození lakovaného a laminovaného povrchu v důsledku polepení výrobku samolepícími páskami,
    - vady vzniklé v důsledku nesprávného užívaní nebo nedbalosti kupujícího,
    - montáž výrobku,
    - špatnou funkčnost výrobku v důsledku náhodných událostí nezávislých na výrobci a podmínkách provozu (povodeň, požár, vloupání atp.),
    - přirozené opotřebení provozem výrobku,
    - nesprávný počet elementů a příslušenství viditelný při přejímce,
    - povrchy práškového malování v základním provedení,
    - povrchy práškového lakování v konečném provedení, pokud byly samostatně přemalovány kupujícím,
    - reklamace se nevztahuje na činnosti spojené s: ošetřením, údržbou výrobku a regulacemi příslušenství,
    - poškození výrobku, vzniklé následkem používání při montáži chemických prostředků jiných než neutrální, tj. obsahujících: octany a ethylové a butylové sloučeniny / viz příslušný Bezpečnostní list výrobku.
13. Záruka na prodaný výrobek nevylučuje, neomezuje ani nesuspenduje nároky kupujícího vyplývající ze zboží neodpovídajícího smlouvě.

116_8_Systemy przesuwne i garderoba.indd 20 2014-08-05 09:22:04

URČENÍ, MONTÁŽ, ZÁSADY PRO POUŽITÍ A ÚDRŽBU DVEŘÍ A ZÁRUBNÍ PORTA

1. V závislosti na druhu jsou dveře určeny pro uzavření stavebních otvorů ve stěnách:
   - interiérových, které rozdělují místností charakterizující se podobnou teplotou a úrovní vlhkosti,
   - vnitřních, které rozdělují místnosti s malým rozdílem teplot a vlhkosti (oddělení bytu od schodiště),
   - vnějších, které rozdělují místnosti bytové budovy od vnějšího prostoru.
2. Interiérové ploché dveře jsou určené pro bytové místnosti a jiné místnosti, ve kterých nejsou požadovány technické dveře, nebo pro speciální účely a jsou provozovány v normálních podmínkách naší klimatické zóny (30–60% relativní vlhkosti).
3. Interiérové dveře nemontujte v místnostech s vlhkostí překračující 60%, např. plovárny, prádelny, sauny, bazény atp.
4. Doporučujeme provedení měření, výběr a montáž dveří odborníky, tj. autorizovanými prodejci nebo montážníky (viz podmínky záruky).
5. Před provedením montáže je třeba přesně zkontrolovat, zda dodané výrobky:
   - odpovídají objednávce a faktuře z hlediska množství a sortimentu,
   - nejsou poškozeny v místech dříve zakrytých balením.
6. Montáž vnitřních dveří proveďte v místnostech s kompletně upravenými stěnami (tapety, malování, obkládaní atp.). Úprava stěny by měla být ukončena k okraji stěny (otvoru ve zdi).
7. Při dřevěných zárubních nebo vyrobených z materiálů na bázi dřeva, určených pro místnosti, ve kterých bude podlaha myta na mokro, dolní hranu před montáží zajistěte silikonem. Dodatečně, po namontování zárubně, nutně utěsněte silikonem spojení zárubně s podlahou a stěnou.
8. Pro křídla použijte kliky s podélným štítem, přizpůsobené rozteči zámku.
9. Kovové dveře a zárubně je třeba dopravovat a přechovávat ve svislé poloze a položené na spodní hranu.
10. Zárubně vyrobené z materiálů na bázi dřeva, zabalené v balících, můžeme dopravovat horizontálně na paletách v max. 10 vrstvách s použitím přeložek.
11. Uskladnění a přechovávání je možné pouze v místech suchých, vytápěných a bez vlhkosti. V žádném případě je nelze uskladňovat v hrubých budovách, vlhkých sklepech nebo garážích.
12. Výrobky pokryté základní barvou musí být neodkladně po montáži konečně upraveny ve vlastní režii.
13. Všechny kovové zárubně lakované ve standardních odstínech, s výjimkou regulovaných, jsou opatřeny podkladovým nátěrem.
14. Výrobky s konečným nátěrem vodovými barvami se během užívaní s postupem času přirozeně opotřebovávají: stíraní, mat, žloutnutí atp.
15. Dveře se vyrábějí na základě Polské normy PN-88/B-10085, která stanoví povolené odchylky a tolerance.
16. Vnitřní dveře jsou lepeny lepidly ze skupiny vodovzdorných lepidel D-3 (podle normy PN EN 204).
17. Dřevěné výrobky nebo vyrobené z materiálů na bázi dřeva čistěte prostředky pro ochranu nábytku nebo lehce navlhčeným hadříkem. Vnitřní nebo interiérové dveře nemohou být vystaveny přímému kontaktu s vodou.
18. V případě montáže kovových výrobků ve slabě vytápěných místnostech s velikou vlhkostí vzduchu nebo s omezeným větráním může nastoupit rosení na kovovém povrchu, které není předmětem reklamace. Tento problém se dá vyřešit zlepšením větrání místnosti.
19. V místnostech se zvýšeným pohybem, např. veřejné budovy, nedoporučujeme užití lakovaných mosazných klik.

116_8_Systemy przesuwne i garderoba.indd 21 2014-08-05 09:22:04

Posuvný systém PORTA

SEZNAM SLOŽEK A PŘÍSLUŠENSTVÍ

- křídlo (není součásti sady) ..... 1 kus
- skluznice včetně vozíků ..... 1 sada
- kryt ..... 1 kus
- obrubnice ..... 1 kus
- úhelník ..... 1 kus
- sada těsnění ..... 1 sada
- identifikační štítek na obalu

Seznam tunelových elementů (varianta) je umístěný v záručním listu k tunelu Porta Systém.

POPISEK K NÁKRESŮM

A – stěna

B – montážní pěna

C – tunel Porta Systém

D – podpěrný bod uhelníku

E – uhelník

F – maskující obložka

G – skluznice

H – spodní vodič

ROZMĚRY (nákres č. 1)

S_S – šířka dveřního křídla včetně polodrážky

H_S – výška dveřního křídla včetně polodrážky

S_0 – šířka stavebního otvoru ve zdi připraveného na usazení zárubně

H_0 – výška stavebního otvoru ve zdi připraveného na usazení zárubně, počítaná od úrovně ukončené podlahy

H_Z – celková výška zárubně

M_S – šířka maskující obložky posuvného systému

M_G – tloušťka maskující obložky posuvného systému

B_G – tloušťka obrubnice posuvného systému

$T_{S/W}$ – povolené rozdíly od základní šíře / výšky stavebního otvoru ve zdi

NÁVOD K MONTÁŽI

Před zahájením montáže posuvného systému je nutné namontovat tunel Porta Systém s vyloučením montáže obložky. Návod k montáži přiložen k záručnímu listu Porta SYSTEM (č. 110).

Číslům popisu odpovídají čísla snímků na straně č. 2.

1-2. Před konečnou montáži tunelových obložek, na straně na které se budou nakonec nacházet posuvné dveře, namontujte kovový uhelník. Spodní okraj uhelníku by se měla opírat o vrchní, hlavní nosník tunelu a jeho konec by měl vyčnívat mimo tunelový obrys o 7 mm (doplňkový nákres č. 1-2) (měřte od vnitřního okraje TUNELU - to znamená od světla průchodu). Po ujištění, že uhelník je přesně ve vodorovné pozici připevněte ho k stěně pomocí hmoždinek 10 x 50.

3. K uhelníku připevněte skluznici pomocí šroubů M4 x 12. Během montáže dohlédněte, ať jsou uhelník a skluznice rovněž vyrovnané. Založte kolečka a namontujte nárazníky na koncích skluznice. Přišroubujte maskující obložku šrouby 3,9 x 16. Přišroubujte obrubnici do svislé krycí lišty pomocí šroubů 50 x 4 (nákres č. 4.). Je nutné zajistit ať je konec obrubnice a konec skluznice stejně dlouhý. Po namontování krycí lišty tunelu s přišroubovanou obrubnici přilepte je pomocí montážního lepidla k hlavnímu nosníku tunelu.

4-5. Namontujte spodní vodicí linku takovým způsobem, ve kterém její střed je vzdálený od krycí lišty tunelu o 26 mm. Okraj vodicí linky nemůže vejit do světla průchodu.

6-8. Nalepte těsnění na obloukovou maskující lištu tunelu. Pro případ montáže systému umísťovaného na stěně s křídlem vybaveným rámečkem prosklení doporučujeme přilepit ke křídlu svislý těsnící štěteček.

9. Přišroubujte úchytky pomocí zápustných šroubů 19 x 3 k vrchní úzké ploše křídla. Takovým způsobem ať prostředek drážky v úchytce pozůstává ve vzdálenosti 120 mm* od okraje křídla (doplňkový nákres č. 5). Je nutné si dávat pozor jestli jsou drážky v úchytce nasměrované směrem k stěně.

   * Upozornění! Ve křídlech SPACE přišroubujte úchytky ve vzdálenosti 110 mm od okraje křídla, po otevření křídlo může omezit šířku světla průchodu až do 10 mm.

10. Zavěste křídlo. Když to bude zapotřebí, seřiďte výšku a svislost pomocí šroubů na vozíku. Seřiďte polohu křídla vodorovně odšroubováním šroubů M4 x 12 a přitom přesouvejte skluznici.

11-12. Namontujte zbývající dílce krytu pomocí uhlových spojů ESC 30 x 30 x 25 x 1,5 a zápustných šroubů 12 x 3.

13. Sestavené elementy krytu, přilepte pomocí montážního lepidla.

116_8_Systemy przesuwne i garderoba.indd 22 2014-08-05 09:22:04

KOMPAKT Systém na zabudovaní ve stěně - zárubeň

SEZNAM SLOŽEK A PŘÍSLUŠENSTVÍ

1. dveřní křídlo (není součásti sady) ..... 1 nebo 2* kusy
2. kovová kazeta (není součásti sady) ..... 1 kus
3. protikouřový štěteček ..... 3 nebo 6* kusů
4. akrylové těsnění ..... 4,2 nebo 0* běžných metrů
5. plastový spoj se šroubem ..... 4 sady
6. kovový spoj k úhelníku ..... 4 kusy
7. obrubnice ..... 1 nebo 0* kusů
8. maskující lišty ..... 6 kusů
9. úhelník ..... 6 kusů

* k systému dvoudílných dveří

Upozornění! Zárubně KOMPAKT systém vyrobená firmou PORTA je určená ke spolupráci s kovovou kazetou řady PORTA.

POPISEK K NÁKRESŮM

Popis k nákresu č. 7

A – sádrokartonová deska

B – akrylové těsnění

C – obrubnice

D – boční stojan kovové kazety

E – široká obložka

F – uhelník

G – úzká obložka

H – protiprachový štěteček

I – prostřední stojan kovové kazety

* ke křídlům SPACE ve vzdálenosti 110 mm

ROZMĚRY (nákres č. 6)

OFF – úroveň ukončené podlahy

S_o – šířka otvoru v kazetě k montáži dřevěné zárubně

S_B – celková šířka dřevěné zárubně, rozměr bez maskujících lišt

S_Z – celková šířka dřevěné zárubně, rozměr s maskujícími lišty

S_C – šířka stavebního otvoru ve zdi k montáži kovové kazety

S_S – šířka křídla

H_o – výška otvoru v kazetě připraveného k montáži dřevěné zárubně, měřená od úrovně ukončené podlahy

H_B – celková výška dřevěné zárubně, rozměr bez maskujících lišt

H_Z – celková výška dřevěné zárubně, rozměr s maskujícími lišty

H_C – výška stavebního otvoru ve zdi připraveného k montáži kovové kazety, měřená od úrovně ukončené podlahy

H_S – výška křídla

KROMĚ SADY SLOŽEK A PŘÍSLUŠENSTVÍ K MONTÁŽI BUDOU NEZBYTNÉ:

- pracovní deska
- těsnící silikon
- lepidlo na dřevo
- křížový šroubovák
- vodováha

NÁVOD K MONTÁŽI

1. Namontujte kovovou kazetu podle kazetového montážního návodu.
2. Ukončete zdění resp. sádrovaní povrchu stěny kolem kazety.
3. Na předem připravené pracovní desce (čistý rovný povrch, který nebude způsobovat poškození sestavovaných dílů) je nutné rozbalit obal a rozložit jednotlivé díly.
4. Před zahájením montáže spodní povrch jednotlivých dílců zabezpečte silikonem (kromě podlah na kterých jsou položené koberce). V prostorech, ve kterých jednotlivé dílce máji přímý styk s umývatelným povrchem (kachličky, palubky PVC), je nutné utěsnit spojení se stěnou a podlahou silikonem ve vhodné barvě. Těsnění silikonem není používáno pokud zárubně má styk s kobercem.
5. Naložte malé množství montážního lepidla na obrubnici a přilepte.
6. Naložte malé množství lepidla na dřevo ve spoje pokosů svislých ostění. Svislou úzkou obložku a svislou širokou obložku uložte v pravém uhlu oproti vodorovné obložky, sešroubujte pomocí spojů, po celou dobu zjišťujte přesnost spojů na dýhované straně. Překontrolujte pravý uhel a když to bude zapotřebí opravte uhel.
7. Na jedné straně namontujte maskující obložky. Širší obložku je nutné namontovat na obrubnici, užší obložku na druhé stráně a na vrchu. V úzkých obložkách před montáži na stěně je nutné umístit protikouřový štěteček dostřihaný dle potřebných rozměru.
8. Přišroubujte úchytky pomocí zápustných šroubů 19x3 k vrchní úzké plošek křídla. Takovým způsobem ať prostředek drážky v úchytce pozůstává ve vzdálenosti 120 mm* od okraje křídla (doplňkový nákres č. 3). Je nutné si dávat pozor jestli jsou drážky v úchytce nasměrované směrem k stěně.

   * Upozornění! Ve křídlech SPACE přišroubujte úchytky ve vzdálenosti 110 mm od okraje křídla, po otevření křídlo může omezit šířku světla průchodu až do 10 mm.
9. Nasaďte dveřní křídlo na šrouby jízdných vozíků, seřaďte výšku, utáhněte matice.
10. Namontujte maskující obložky na druhé straně a postupujte stejně jako u bodů č. 6. a 7.
11. Uložte úhelníky na pracovní desce, spojte je spoji a došroubujte šrouby, přitom po celou dobu teto operace zjišťujte přesnost spojů na dýhované straně.
12. Sešroubované úhelníky nalepte na obou stranách zárubně.
13. Namontujte akrylové těsněni na místě styku obrubnici a obložek.

116_8_Systemy przesuwne i garderoba.indd 23 2014-08-05 09:22:05

ALFA – POPISY

SEZNAM SLOŽEK A PŘÍSLUŠENSTVÍ:

- křídlo (není součásti sady) ..... 1 kus
- svislé ostění ..... 2 kusy
- vodorovné ostění ..... 1 kus
- uhelníky ..... 6 kusů
- skluznice včetně vozíků ..... 1 sada
- plastová spona včetně šroubu ..... 4 sady
- kovová spona k úhelníkům ..... 4 sady
- kovový profil včetně sady šroubu na plech ..... 1 kus

POPISEK K NÁKRESŮM (nákres č. 9-11)

1 – stěna
2 – montážní pěna
3 – svislé ostění
4 – maskující obložka
5 – spojovací pero
6 – uhelník
7 – vodorovné ostění s dolepeným kusem
8 – skluznice
9 – těsnící štěteček

ROZMĚRY (nákres č. 8.)

S_S – šířka dveřního křídla
S_Z – celková šířka zárubně, rozměr s maskujícími lišty
S_B – celková šířka zárubně, rozměr bez maskujících lišt
S_0 – šířka stavebního otvoru ve zdi připraveného k nasazeni zárubně, měřená od úrovně ukončené podlahy
H_S – výška dveřního křídla
H_Z – celková výška zárubně, rozměr s maskujícími lišty
H_B – celková výška dřevěné zárubně, rozměr bez maskujících lišt
H_0 – výška stavebního otvoru ve zdi připraveného k nasazení zárubně, měřená od úrovně ukončené podlahy

NÁVOD K MONTÁŽI

Kromě sady složek a příslušenství k montáži budou nezbytné:

- pracovní deska,
- montážní svěrka,
- montážní nafukovací polštářky,
- rozpěry s regulací,
- montážní pěna,
- lepidlo na dřevo,
- těsnící silikon,
- vodováha,
- montážní kladivo.

Upozornění! Je přísně zakázáno rozřezávat obal nožem – může způsobit poškození zárubně / křídla.

NÁVOD K MONTÁŽI

1. Před zahájením montáže dveří je nutné zjistit, zda rozměry stavebního otvoru ve zdi umožňují umístění uvnitř produktu, k tomu je třeba provést měření výšky, šířky a tloušťky stěny.

   Navíc je třeba ověřit:
   - tloušťku zdi po cele délce průřezu (měla by být stejná),
   - tak zvané "držení" váhy stěnou,
   - rovnost podlahy (vodorovnost).

   Důležité! Rozsah nastavení šíře zárubně je nutné určit po důkladném zjištěni šíře celého stavebního otvoru vezdi. V optimálních podmínkách šířka stěny by měla vyházet vestředu rozsah nastavení zárubně s možnosti regulaci, tj. pro zeď s tloušťkou 13 cm – zárubně Porta Systém „C" (v nástavném rozsahu 12-14 cm).
2. Obal se zárubní je nutné rozbalit na předem připravené pracovní desce (čistý rovný povrch, který nebude způsobovat poškození sestavovaných dílů) a rozložit jednotlivé díly.
3. Ke kovovému profilu přišroubujte vodicí skluznici pomocí samo-závrtných šroubů do plechu 4,2x16 (nákres č. 2). Celek přišroubujte k vodorovnému nosníku na vnitřní straně (nákres č. 3), takovým způsobem, aby vodicí skluznice se dotkla okraje vodorovného ostění. Namontujte pojízdné vozíky na vodicí skluznici.
4. Aplikujte malé množství lepidla na dřevo ve spojích pokosů vodorovného a svislého ostění.
5. Svislé ostění přesně srovnejte do pravého úhlu, oproti vodorovného ostění. Vložte spojovací spony excentrů krycích obložek, dotáhněte šrouby a dávejte pozor na přesnost spojů krycích obložek na pohledové straně (vnější dýhovaná strana). Nasuňte plastové spony do otvorů hlavního ostění (1 až 3) a sešroubujte je šrouby (na straně delší bílé spony). Překontrolujte pravý úhel, pokud to bude zapotřebí, opravte úhel. Stejným způsobem postupujeme u druhého pokosu zárubně.
6. Po odložení zárubně uložte na pracovní desce obložky, spojte je spojovací sponou a dotáhněte šrouby po celou dobu zjišťujte přesnost spojů na dýhované straně.
7. Než začnete s montáží, spodek zárubně zajistěte silikonem (kromě podlah, na kterých jsou uložené koberce).
8. Takhle zhotovenou zárubeň složenou s hlavních ostění umístěte ve stavebním otvoru ve zdi.
9. Pevně zafixujte zárubně ve stěně pomocí montážní svěrky, kterou zachyťte vodorovné ostění.
10. Umístěte montážní polštářky v horních okrajích mezi zdivem a zárubni. Napumpujte oba polštářky na jednou, cílem dosažení stejných velikosti mezer (mezi zdivem a zárubni) na obou zárubňových okrajích.
11. Vodováhou překontrolujte váhu vodorovného ostění a svislých ostění, případně opravte upevnění, pomocí změny tlaku v montážních polštářcích.
12. Mezi ostění zárubně namontujte vodorovně rozpěry s regulací, vrchní rámec zárubně poslouží Vám jako zaklad pro určení šířky rozpěry a následně posuňte rozpěru dolu na určené místo upevnění. Upevněte rozpěry ve stejných vzdálenostech mezi sebou: 1 úplně na dole, 2 ve výšce kliky, 3 ve vzdálenosti 20-30 cm od vrchního ostění.
13. Prostor mezi zděním a zárubni, ve výšce rozpěr vyplňte montážní pěnou. Rozpěry ponechte po dobu, až montážní pěna úplně ztvrdne, podle pokyn výrobce montážní pěny. Během nastřikovaní pěny je nutné brat na vědomí, že pěna zvětšuje několikrát svůj objem.
14. Naložte malé množství silikonu v několika místech frézované drážky sestaveného ostění umístěného ve stavebním otvoru, následně nasuňte uzavírací rám sestavený s obložek.
15. Nasaďte dveřní křídlo. Podrobný návod k montáži naleznete na následující stránce.

116_8_Systemy przesuwne i garderoba.indd 24 2014-08-05 09:22:05

Dveře ALFA – MONTÁŽ DVEŘNÍHO KŘÍDLA

PODROBNÝ NÁVOD K MONTÁŽÍ DVEŘNÍHO KŘÍDLA ALFA.

Snímky znázorňující průběh montáže naleznete na strance č. 6.

16. PŘÍPRAVA:

16.1 Pomocí hmoždinek a šroubů přišroubujte k podlaze „spodní zapadací plech", dodržujte správnou polohu zapadacího plechu vzhledem k zárubni.

16.2 Pomocí šroubů namontujte v úzkém křídle čep, který bude zapadat do spodního zapadacího plechu.

16.3 Následně pomocí šroubů namontujte vrchní zapadací plech.

16.4 K čepu jízdného vozíku skluznice našroubujte záchyt na zavěšení křídla.

16.5 Rozpojte úzké a široké křídlo odšroubováním závěsů na jedné stráně, čímž umožníte správný průběh celé montáže.

16.6 Přilepte štětcové těsnění do vrchního okraje křídla.

17. ZAVĚŠOVÁNÍ ÚZKÉHO KŘÍDLA:

17.1 Umístěte úzké křídlo ve vrchním zapadacím plechu, po celou dobu zjišťujte správnost polohy čepu. Následně zvedněte dveřní křídlo čímž se čep vtláčí dovnitř zapadacího plechu.

17.2 Opusťte dveřní křídlo takovým způsobem aby se spodní čep trefil do spodního zapadacího plechu.

17.3 Pokud to bude zapotřebí seřaďte polohu křídla pomocí čepu ve spodním zapadacím plechu a došroubujte matici.

18. ZAVĚŠOVÁNÍ ŠIROKÉHO KŘÍDLA:

18.1 Zavěšte křídlo na vrchním záchytu pomocí dvou šroubů.

18.2 K našroubovaní druhého šroubu je nutné otočit křídlo o 180 stupňů kolem svislé osy.

18.3 Seřaďte výšku křídla, došroubujte matici.

19. SPOJENÍ KŘÍDEL:

19.1 Našroubujte závěsy a seřaďte polohu křídel.

116_8_Systemy przesuwne i garderoba.indd 25 2014-08-05 09:22:05

BETA – POPISY

SEZNAM SLOŽEK A PŘÍSLUŠENSTVÍ:

- dvoudílné křídlo (není součásti sady) ..... 1 kus
- svislé ostění ..... 2 kusy
- vodorovné ostění s přišroubovanou skluznici ..... 1 kus
- uhelníky ..... 6 kusů
- maskující obložka ..... 2 kusy
- spojovací pero ..... 2 kusy
- plastová spona ze šroubem ..... 4 sady
- kovová spona k úhelníkům ..... 4 sady
- spodní podpěra ..... 1 kus
- vrchní podpěra ..... 1 kus
- vrchní čep rotující ..... 1 kus
- vrchní čep vodicí ..... 1 kus
- nárazník ..... 1 kus
- rukojeť dveří ..... 1 kus
- spodní čep s regulací ..... 1 kus
- sada šroubů, vrutů a hmoždinek ..... 1 kus

POPISEK K NÁKRESŮM (nákres č. 2)

1 – stěna
2 – montážní pěna
3 – svislé ostění
4 – maskující obložka
5 – spojovací pero
6 – úhelník
7 – vodorovné ostění s dolepeným kusem
8 – skluznice
9 – těsnící štěteček

ROZMĚRY (nákres č. 1)

S_S – šířka dveřního křídla
S_Z – celková šířka zárubně, rozměr s maskujícími lišty
S_B – celková šířka zárubně, rozměr bez maskujících lišt
S_0 – šířka stavebního otvoru ve zdi připraveného k nasazeni zárubně, měřená od úrovně ukončené podlahy
H_S – výška dveřního křídla
H_Z – celková výška zárubně, rozměr s maskujícími lišty
H_B – celková výška dřevěné zárubně, rozměr bez maskujících lišt
H_0 – výška stavebního otvoru ve zdi připraveného k nasazení zárubně, měřená od úrovně ukončené podlahy
M_S – šířka maskující obložky

NÁVOD K MONTÁŽI

Kromě sady složek a příslušenství k montáži budou nezbytné:
pracovní deska, montážní svěrka, montážní nafukovací polštářky, rozpěry s regulaci, montážní pěna, lepidlo na dřevo, těsnící silikon, vodováha, montážní kladivo, křížový šroubovák

Upozornění! Je přísně zakázáno rozřezávat obal nožem – může způsobit poškození zárubně / křídla

NÁVOD K MONTÁŽI

1. Před zahájením montáže dveří je nutné zjistit, zda rozměry stavebního otvoru ve zdi umožňují umístění uvnitř produktu, k tomu je třeba provést měření výšky, šířky a tloušťky stěny.
   Navíc je třeba ověřit:
   - tloušťku zdi po cele délce průřezu (měla by být stejná),
   - tak zvané "držení" váhy stěnou,
   - rovnost podlahy (vodorovnost).
   Důležité! Rozsah nastavení šíře zárubně je nutné určit, po důkladném zjištěni šíře celého stavebního otvoru ve zdi. V optimálních podmínkách šířka stěny by měla vyházet ve středu rozsahu nastavení zárubně s možnosti regulaci tj. pro zeď s tloušťkou 13 cm – zárubně Porta Systém „C" (v nástavném rozsahu 12-14 cm).
2. Obal se zárubní je nutné rozbalit na předem připravené pracovní desce (čistý rovný povrch, který nebude způsobovat poškození sestavovaných dílů) a rozložit jednotlivé díly.
3. Aplikujte malé množství lepidla na dřevo ve spojích pokosů vodorovného a svislého ostění.
4. Svislé ostění přesně srovnejte do pravého úhlu, oproti vodorovnému ostění. Vložte spojovací spony excentrů krycích obložek, dotáhněte šrouby a dávejte pozor na přesnost spojů krycích obložek na pohledové straně (vnější dýhovaná strana). Nasuňte plastové spony do otvorů hlavního ostění (1 až 3) a sešroubujte je šrouby (na straně delší bílé spony). Překontrolujte pravý úhel, pokud to bude zapotřebí, opravte úhel. Stejným způsobem postupujeme u druhého pokosu zárubně.
5. Po odložení zárubně uložte na pracovní desce obložky, spojte je spojovací sponou a dotáhněte šrouby po celou dobu zjišťujte přesnost spojů na dýhované straně.
6. Než začnete s montáží, spodek zárubně zajistěte silikonem (kromě podlah, na kterých jsou uložené koberce).
7. Takhle zhotovenou zárubeň složenou s hlavních ostění umístěte ve stavebním otvoru ve zdi.
8. Pevně zafixujte zárubně ve stěně pomocí montážní svěrky, kterou zachyťte vodorovné ostění.
9. Umístěte montážní polštářky v horních okrajích mezi zdivem a zárubni. Napumpujte oba polštářky na jednou, cílem dosažení stejných velikosti mezer (mezi zdivem a zárubni) na obou zárubňových okrajích.
10. Vodováhou překontrolujte váhu vodorovného ostění a svislých ostění, případně opravte upevnění, pomocí změny tlaku v montážních polštářcích.
11. Mezi ostění zárubně namontujte vodorovně rozpěry s regulací, vrchní rámec zárubně poslouží Vám jako zaklad pro určení šířky rozpěry a následně posuňte rozpěru dolu na určené místo upevnění. Upevněte rozpěry ve stejných vzdálenostech mezi sebou: 1 úplně na dole, 2 ve výšce kliky, 3 ve vzdálenosti 20-30 cm od vrchního ostění.
12. Prostor mezi zděním a zárubni, ve výšce rozpěr vyplňte montážní pěnou. Rozpěry ponechte po dobu, až montážní pěna úplně ztvrdne, podle pokyn výrobce montážní pěny. Během nastřikovaní pěny je nutné brat na vědomí, že pěna zvětšuje několikrát svůj objem.
13. Naložte malé množství silikonu v několika místech frézované drážky sestaveného ostění umístěného ve stavebním otvoru, následně nasuňte uzavírací rám sestavený s obložek.
14. Dveřní křidlo zavěšte stejným způsobem, jako v návodu k montáži dveří k šatníku Oxford a Ženeva, body č. 6 -12.
15. Namontujte maskující obložku vlepením spojující pero v obložku a svislé ostění v místech frézované drážky.
16. V prostorech, ve kterých obložky nebo spodek zárubně máji přímý styk s umyvatelným povrchem (kachličky, tapety s možností umývaní, palubky PVC), je nutné utěsnit spojení stěny a podlahy silikonem ve vchodné barvě. Těsnění silikonem není používáno, pokud zárubně dohází do styku s koberci.

116_8_Systemy przesuwne i garderoba.indd 26 2014-08-05 09:22:05

OMEGA – POPISY

SEZNAM SLOŽEK A PŘÍSLUŠENSTVÍ:

- křídlo dveří (není součásti sady) ..... 2 kusy
- svislé ostění ..... 2 kusy
- vodorovné ostění ..... 1 kus
- úhelníky ..... 6 kusů
- maskující obložka ..... 1 kus
- skluznice včetně vozíků ..... 2 sady
- plastová spona ze šroubem ..... 4 sady
- kovová spona k úhelníkům ..... 4 sady

POPISEK K NÁKRESŮM (nákres č.: 15)

1 – stěna
2 – montážní pěna
3 – vodorovné ostění
4 – maskující obložka
5 – uhelník
6 – šroub
7 – skluznice včetně vozíků

ROZMĚRY (nákres č. 14)

S_S – šířka dveřního křídla
S_Z – celková šířka zárubně, rozměr s maskujícími lišty
S_B – celková šířka zárubně, rozměr bez maskujících lišt
S_0 – šířka stavebního otvoru ve zdi připraveného k nasazení zárubně, měřená od úrovně ukončené podlahy
H_S – výška dveřního křídla
H_Z – celková výška zárubně, rozměr s maskujícími lišty
H_B – celková výška dřevěné zárubně, rozměr bez maskujících lišt
H_0 – výška stavebního otvoru ve zdi připraveného k nasazení zárubně, měřená od úrovně ukončené podlahy
M_S – šířka maskující obložky

NÁVOD K MONTÁŽI

Kromě sady složek a příslušenství k montáži budou nezbytné:

- pracovní deska,
- montážní svěrka,
- montážní nafukovací polštářky,
- rozpěry s regulací,
- montážní pěna,
- lepidlo na dřevo,
- těsnící silikon,
- vodováha,
- montážní kladivo.
- křížový šroubovák

Upozornění! Je přísně zakázáno rozřezávat obal nožem – může způsobit poškození zárubně / křídla.

NÁVOD K MONTÁŽI

1. Před zahájením montáže dveří je nutné zjistit zda rozměry stavebního otvoru ve zdi umožňují umístění uvnitř produktu, k tomu je třeba provést měření výšky, šířky a tloušťky stěny.

   Navíc je třeba ověřit:
   - tloušťku zdi po cele délce průřezu (měla by být stejná),
   - tak zvané "držení" váhy stěnou,
   - rovnost podlahy (vodorovnost).

   Důležité! Rozsah nastavení šíře zárubně je nutné určit po důkladném zjištění šíře celého stavebního otvoru ve zdi. V optimálních podmínkách šířka stěny by měla vyházet ve středu rozsahu nastavení zárubně s možností regulaci tj. pro zeď s tloušťkou 13 cm – zárubně Porta Systém „C" (v nástavném rozsahu 12-14 cm).
2. Obal se zárubní je nutné rozbalit na předem připravené pracovní desce (čistý rovný povrch, který nebude způsobovat poškození sestavovaných dílů) a rozložit jednotlivé díly.
3. Aplikujte malé množství lepidla na dřevo ve spojích pokosů vodorovného a svislého ostění.
4. Svislé ostění přesně srovnejte do pravého úhlu, oproti vodorovnému ostění. Vložte spojovací spony excentrů krycích obložek, dotáhněte šrouby a dávejte pozor na přesnost spojů krycích obložek na pohledové straně (vnější dýhovaná strana). Nasuňte plastové spony do otvorů hlavního ostění (1 až 3) a sešroubujte je šrouby (na straně delší bílé spony). Překontrolujte pravý úhel, pokud to bude zapotřebí, opravte úhel. Stejným způsobem postupujeme u druhého pokosu zárubně. . . Stejným způsobem postupujeme u druhého pokosu zárubně.
5. Po odložení zárubně uložte na pracovní desce obložky, spojte je spojovací sponou a dotáhněte šrouby po celou dobu zjišťujte přesnost spojů na dýhované straně.
6. Než začnete s montáží spodek zárubně zajistěte silikonem (kromě podlah, na kterých jsou uložené koberce).
7. Takhle zhotovenou zárubeň složenou s hlavních ostění umístěte ve stavebním otvoru ve zdi.
8. Pevně zafixujte zárubně ve stěně pomocí montážní svěrky, kterou zachyťte vodorovné ostění.
9. Umístěte montážní polštářky v horních okrajích mezi zdivem a zárubni. Napumpujte oba polštářky na jednou, cílem dosažení stejných velikosti mezer (mezi zdivem a zárubni) na obou zárubňových okrajích.
10. Vodováhou překontrolujte váhu vodorovného ostění a svislých ostění, případně opravte upevnění, pomocí změny tlaku v montážních polštářcích
11. Mezi ostění zárubně namontujte vodorovně rozpěry s regulací, vrchní rámec zárubně poslouží Vám jako zaklad pro určení šířky rozpěry a následně posuňte rozpěru dolu na určené místo upevnění. Upevněte rozpěry ve stejných vzdálenostech mezi sebou: 1 úplně na dole, 2 ve výšce kliky, 3 ve vzdálenosti 20-30 cm od vrchního ostění.
12. Prostor mezi zděním a zárubni, ve výšce rozpěr vyplňte montážní pěnou. Rozpěry ponechte po dobu, až montážní pěna úplně ztvrdne, podle pokyn výrobce montážní pěny. Během nastřikovaní pěny je nutné brat na vědomí, že pěna zvětšuje několikrát svůj objem.
13. Naložte malé množství silikonu v několika místech frézované drážky sestaveného ostění umístěného ve stavebním otvoru, následně nasuňte uzavírací rám sestavený s obložek.
14. Namontujte jízdné vozíky na vodicí skluznici. Přišroubujte skluznici k vodorovnému ostění, zavěste dveřní křídla. Dle potřeby seřaďte svislost a vodorovnost šrouby vozíku.
15. Namontujte maskující obložku přilepení ji v drážku ve vodorovném ostění.
16. V prostorech, ve kterých obložky nebo spodek zárubně máji přímý styk s umyvatelným povrchem (kachličky, tapety s možností umývaní, palubky PVC), je nutné utěsnit spojení stěny a podlahy silikonem ve vchodné barvě. Těsnění silikonem není používáno, pokud zárubně dohází do styku s koberci.

116_8_Systemy przesuwne i garderoba.indd 27 2014-08-05 09:22:05

OXFORD, ŽENEVA – POPISY

SEZNAM SLOŽEK A PŘÍSLUŠENSTVÍ:

1. Dvoudílné křídlo ..... (nákres č. 17)
   - rotující křídlo ..... (A) (nákresč. 17)
   - vodicí křídlo ..... (B) (nákres č. 17)
   - závěsy ..... (C) (nákres č. 17)
2. Zárubně ..... (nákres č. 18)
   - vodorovné ostění ..... (D) (Rys.18) s přišroubovanou vodicí lištou (E) (nákres č. 21)
   - svislé ostění ..... (F) a (G) (nákres č. 18)
   - spodní vodorovné ostění ..... (H) (nákres č. 18)
   - spodní podpěra ..... (K) (nákres č. 21)
   - vrchní podpěra ..... (L) přišroubovaný k liště (E) (nákres č. 21)
3. Příslušenství
   - vrchní čep rotující ..... (N) (nákres č. 22)
   - vrchní čep vodicí ..... (O) (nákres č. 22)
   - nárazník ..... (P) (nákres č. 20)
   - rukojeť dveří ..... (R) (nákres č. 17)
   - spodní čep s regulací ..... (M) (nákres č. 22)
   - sada šroubů, vrutů a hmoždinek

VÝMĚRY (nákres č. 16)

S_2, S_2* – šířka dveřního křídla [mm]

S_1, S_1* – šířka dveří se zárubní [mm]

S_0, S_0* – šířka stavebního otvoru ve zdi připraveného na usazení zárubně [mm]

H_2 – výška dveřního křídla [mm]

H_1 – výška dveřního křídla včetně vrchního ostění zárubně [mm]

H_0 – výška otvoru ve zdi připraveného na usazení ostění zárubně, v případě montáže bez prahu

H_0* – výška otvoru ve zdi připraveného na usazení ostění zárubně, v případě montáže včetně prahu

NÁVOD K MONTÁŽI

1. Na hladkém rovném povrchu sestavte zárubní (D, F, G, H), každý pokos je spojovaný pomocí spojovacího kolíku (Ø 8 mm) „A" a švédského šroubu „B" (nákres č. 19). Montáž svislých ostění (F a G) s vodorovným vrchním ostěním (D) proveďte podle nákresu č. 23.
2. Zárubně vložte do otvoru v zárubní (pokud podlaha pod zárubní bude nerovná, podložte pod ostění (F, G) montážní distanční klíny, připravte distanční klíny (1- 8), (nákres č. 18). Nákres č. 18 „C" – Vnitřek skříně – náhled s vrchu.

   Upozornění !!!

   Pokud zvolíte správnou tloušťku distančních klínů, zajistěte váhu zárubně; klíny a zárubně přišroubujte až po navrtání vodicích otvorů v ostěních (F G).
3. Přišroubujte zárubně spolu s klíny (1), (nákres č. 19a).
4. Po důkladném zjištění svislé a vodorovné váhy přišroubujte klín (4) a následně (2) a (3) (viz. upozornění).
5. Zjistěte váhu vrchního ostění a zopakujte postup 3 - 4 pro ostění (G).
6. Přišroubujte spodní podpěru (K), (nákres č. 21), podpěra (K) a (L) by měly být umístěné na stejné straně dveří.

   Upozornění !!!

   Během instalace podpěry (K) navrtat vodicí otvory C 3,5 mm.
7. Vbijte opatrně čepy (M, N, O) do otvorů ve křídlech (nákresy č. 17 a 22).
8. Dotáhněte pořadně šroub spodního čepu (M).
9. Podržujte pár křídel a umístěte kolík čepu (N) v otvoru vrchní podpěry (L) a kolečko vrchního čepu (O) ve vodicí liště (E); dotlačte křídlo na horu a umístěte šroub čepu (M) k zubatému otvoru dolní podpěry (K).
10. Namontujte rukojeť dveří (R), (nákres č. 17).
11. Zopakujte postup 7 až 9 v případě montáže čtyřdílných dveří.
12. Vtlačte do lišty (E) nárazník (P.) pro každý pár křídel (nákres č. 20); pokud jsou dveře uzavřené kolečko čepu (O) by mělo tlačit na pružinu nárazníku.

SEŘIZOVÁNÍ

Vodorovné a svislé seřizovaní provádíme pomocí:

- vyšroubováním prsty šroubu v dolním čepu (M), (nákres č. 22);
- přemísťování šroubu čepu (M.) v zubatém otvoru dolní podpěry (K) (nákres č. 21);
- přemísťování vrchní podpěry (L) ve vodicí liště (E) pomocí šroubováku (nákres č. 21).

Upozornění !!!

POKUD DVEŘE NENÍ MOŽNÉ SPRÁVNĚ SEŘADIT podle uvedeného schéma, tak je to důvodem toho, že ZÁRUBNĚ BYLA NAMONTOVANÁ NESPRÁVNĚ (častou chybou během montáže, je přitáhnuti ostění ke křivé stěně a upevnění).

JE NUTNÉ PROVÁDĚT SUCHOU MONTÁŽ, to znamená S POUŽITÍM MONTÁŽNÍ PĚNY A MONTÁŽNÍCH ROZPĚR.

116_8_Systemy przesuwne i garderoba.indd 28 2014-08-05 09:22:05

ГАРАНТИЙНЫЕ УСЛОВИЯ

ВНИМАНИЕ! Перед началом монтажа следует ознакомиться с инструкцией и условиями гарантии.

1. Porta KMI Poland Sp. z o. o. Spółka komandytowa, как гарант предоставляет гарантию на свои продукты, при условии, что они будут установлены в соответствии с находящейся в этой карте инструкцией монтажа, а также будут использоваться в соответствии с их назначением. В выполнении гарантийных обязательств осуществляют посредничество на основании дилерских договоров представители завода - дилеры «Porta KMI Poland».
2. Гарантийный период на изделия фирмы «Porta KMI Poland» составляет:
   - 24 месяцев на стандартные изделия,
   - 24 месяца на противовзломные изделия,
   - 24 месяца на наружные деревянные двери,
   - 10 лет на конструкцию дверей «Enduro»,
   - 10 лет на перфорацию жести во внутренних металлических дверях и металлических коробках.

   Гарантийный срок может быть продлён на следующие 12 месяцев, если монтаж закупленных продуктов будет осуществлён авторизованными монтажными группами (имеющими актуальную авторизацию), а этот факт будет подтверждён соответствующей печатью в настоящей карте.
3. Гарантийный срок начинается со дня продажи указанного на документе покупки (инвойс).
4. Условием предоставления гарантийных услуг является предъявление покупателем в пункте продажи гарантийной карты вместе с подтверждением покупки и фактуры за установку (касается продлённой гарантии). Гарантийная карта прилагается к продукту. Обязанностью покупателя является получение гарантийной карты у продавца или авторизованного монтажника. Все отметки и записи в гарантийной карте может производить только гарант, уполномоченный для этого пункт продажи или авторизованный монтажник. Отдел рекламации находится в местонахождении Porta KMI Poland S.A., 84-239 Большево, ул. Школьна 54, тел. + 48 58 677 81 00
5. Гарант обязуется рассмотреть и осуществить рекламацию в кратчайшие сроки.
6. Осуществление рекламации происходит без задержки, если осмотр, обмен или ремонт не были произведены по вине покупателя.
7. Если дефекты не нужно устранять в заводских условиях, то гарантийный ремонт производится у покупателя.
8. В гарантийный период (смотри пункт 2) производитель обязуется произвести бесплатный ремонт дефектного изделия.
9. Оценку дефектов и способа осуществления рекламации производит представитель продавца или гаранта.
10. Условием рассмотрения рекламации, касающейся видимого качественного недостатка, является заявление о нём до установки с одновременным прекращением монтажных действий. Установка аксессуаров рассматривается как начало монтажа изделия. Товар следует вернуть в оригинальной упаковке.
11. Гарантия истекает в случае:
    - совершения каких-либо переделок в полотне или коробке,
    - нарушения конструкции изделия,
    - снятия щитка с сертифицированных изделий,
    - уничтожения или потери гарантийной карты,
    - осуществления записи в гарантийной карте неуполномоченным лицом.
12. Гарантия не распространяется на:
    - механические повреждения и наружные дефекты, возникшие вследствие несоблюдения правил во время транспортировки, складирования и хранения изделий,
    - изменение цвета и деформацию, повреждения элементов и подузлов, возникших вследствие набухания материала, вызванных чрезмерной влажностью воздуха в мещениях (двери должны быть установлены после выполнения, так называемых, мокрых работ: например, после нанесения штукатурки, укладки пола, в сухих и проветренных помещениях),
    - изменение цвета, сучья, завитки волокон, цветовые различия и вытяжки структуры древесины, вытекающие из неповторимой специфики натуральных оклеивающих покрытий,
    - дефекты, возникшие вследствие неправильного хранения изделия во время строительных работ (например, изделие запачкано раствором, штукатуркой или пеной; чистка крупнозернистыми чистящими средствами или агрессивными химическими средствами),
    - производитель не отвечает за повреждения лаковой и ламинированной поверхности, возникшие в результате оклеивания изделия скотчем,
    - дефекты, возникшие вследствие неправильного использования или небрежности покупателя,
    - монтаж изделия,
    - неправильное действие изделия, являющееся следствием форс-мажорных обстоятельств, независимых от производителя и условий эксплуатации (наводнение, пожар, взлом и т. п.),
    - натуральный эксплуатационный износ изделия,
    - количественную нехватку элементов и принадлежностей, видимых при получении,
    - поверхности, окрашенные с помощью порошкового напыления в грунтовом выполнении,
    - поверхности, лакированные с помощью порошкового напыления в окончательном выполнении, если они были перекрашены покупателем самостоятельно,
    - рекламации не подлежат действия, связанные: с уходом, консервацией изделия и регуляциями принадлежностей,
    - повреждения изделия, возникшие в результате использования при монтаже химических средств с водородным показателем, отличным от нейтрального, то есть содержащих октаны и этилбутиловые соединения / см. соответствующий паспорт безопасности изделия.
13. Гарантия на проданный товар не исключает, не ограничивает и не приостанавливает прав покупателя, вытекающих из несоответствия товара с договором.

116_8_Systemy przesuwne i garderoba.indd 29 2014-08-05 09:22:05

НАЗНАЧЕНИЕ, МОНТАЖ, ПРАВИЛА ПОЛЬЗОВАНИЯ И КОНСЕРВАЦИИ ДВЕРЕЙ PORTA

1. Двери, в зависимости от вида, предназначены для закрытия строительных отверстий в стенах:
   - межкомнатных, которые разделяют помещения, характеризующихся подобной температурой и уровнем влажности,
   - внутренних, которые разделяют помещения с незначительной разницей в температуре и влажности (отделение квартиры от лестничной клетки),
   - наружных, которые разделяют помещения жилого здания от внешнего пространства.
2. Межкомнатные двери предназначены для жилых помещений и других помещений, в которых не нужны технические двери или двери специального назначения, эксплуатируемые в нормальных условиях умеренной климатической зоны (30–60 % относительной влажности).
3. Межкомнатные двери не следует устанавливать в помещениях, имеющих влажность выше 60 %, например, в банях, прачечных, саунах, бассейнах и т. п.
4. Мы рекомендуем производить замер, подбор и монтаж дверей профессионалами, т.е.: авторизованными продавцами или монтажниками (смотри условия гарантии).
5. Перед осуществлением монтажа следует тщательно проверить, что доставленные изделия:
   - соответствуют заказу и инвойсу в отношении количества и ассортимента,
   - не повреждены в местах ранее закрытых упаковкой.
6. Монтаж внутренних дверей следует производить в помещениях с полностью отделанными стенами (обои, покраска, плитка и т. п.). Отделка должна быть сделана до края стены (отверстия в стене).
7. В деревянных коробках или в коробках, изготовленных из древоподобных материалов, предназначенных для помещений, в которых будет производиться влажная уборка пола, нижний край перед монтажом следует предохранить силиконом.

   Дополнительно после установки коробки обязательно следует уплотнить силиконом соединение коробки с полом и стеной.
8. Следует применять ручки с ключевиной или розеткой, имеющие размеры, соответствующие размерам просверленных отверстий в полотне.
9. Двери и металлические коробки следует транспортировать и хранить в вертикальном положении, устанавливая их на нижнем крае.
10. Коробки, изготовленные из древоподобных материалов, запакованные в упаковки, можно перевозить в горизонтальном положении на поддонах, максимально 10 ярусов, используя прокладки.
11. Складирование или хранение возможно только в сухих, обогреваемых и не влажных местах. Ни в коем случае нельзя их складировать в недостроенных зданиях, во влажных подвалах или гаражах.
12. Все металлические дверные коробки, за исключением регулируемых, в стандартных цветах обработаны грунтовым покрытием.
13. Изделия, покрытые грунтовочной краской, должны быть незамедлительно после установки окончательно отделаны собственными силами.
14. Изделия, лакированные в окончательном виде водными красками в процессе использования по истечении времени подвергают натуральному износу: стираются, тускнеют, желтеют и т. п.
15. Д вери изготовлены согласно стандартам PN EN 1530:2001; PN EN 1529:2001; PN-88/B-10085/A2+A3, которые определяют допустимые отклонения и допуски по размерам.
16. Для производства внутренних и наружных дверей использован клей, отвечающий требованиям класса стойкости соответственно D3 и D4 (согласно PN EN 204:2002).
17. Деревянные изделия или изделия, изготовленные из древоподобных материалов, следует чистить средствами, предназначенными для консервации мебели или легко влажной тряпочкой. Внутренние и межкомнатные двери не могут подвергаться непосредственному контакту с водой.
18. В случае установки металлических изделий в плохо отапливаемых помещениях, с высокой влажностью воздуха или с ограниченной вентиляцией может происходить увлажнение металлических поверхностей, которое не является основанием для рекламации. Решением этой проблемы может быть ремонт вентиляции помещения.
19. В помещениях с повышенным передвижением, например, в общественных зданиях, мы не рекомендуем использовать лакированные латунные ручки.

116_8_Systemy przesuwne i garderoba.indd 30 2014-08-05 09:22:05

Система передвижных дверей PORTA

ПЕРЕЧЕНЬ ЭЛЕМЕНТОВ И АКСЕССУАРОВ

- полотно (не в комплекте) ..... 1 шт.
- направляющая рельса с каретками ..... 1 шт.
- планка декоративная ..... 1 шт.
- отбойная балка ..... 1 шт.
- угловой профиль ..... 1 шт.
- комплект прокладок ..... 1 комплект
- идентификационная табличка на упаковке

Перечень элементов тоннеля (вариант) находится в гарантийной карте к тоннелю Porta SYSTEM.

УСЛОВНЫЕ ОБОЗНАЧЕНИЯ К РИСУНКАМ

A – стена

B – пенка монтажная

C – тоннель Porta SYSTEM

D – точка опоры углового профиля

E – угловой профиль

F – маскирующая планка (маскирующая накладка)

G – направляющая рельса

H – нижний ведущий элемент

РАЗМЕРЫ (Рис. 1)

S_S – ширина дверного полотна вместе с притворами

H_S – высота дверного полотна вместе с притвором

S_0 – ширина проёма в стене, подготовленного под установку дверной коробки

H_0 – высота проёма в стене, подготовленного под установку дверной коробки, измеряемая от уровня полностью отделанного пола

H_Z – полная высота дверной коробки

M_S – ширина маскирующего элемента передвижной системы

M_G – толщина маскирующего элемента передвижной системы

B_G – толщина отбойной балки передвижной системы

$T_{S/W}$ – допускаемое отклонение ширины/ высоты проёма в стене

ИНСТРУКЦИЯ МОНТАЖА

Перед установкой передвижной системы, необходимо установить тоннель Porta SYSTEM без монтажа планки наличника.

Инструкция монтажа прилагается к гарантийной карте Porta SYSTEM (№ 110).

1–2. Перед окончательным монтажом наличников ТОННЕЛЯ, на стороне, где будет находится передвижная дверь, необходимо установить металлический уголок.

Нижний край уголка должен опираться на верхнем, главном брусе ТОННЕЛЯ, а его конец должен выступать за пределы контура ТОННЕЛЯ на 7 мм (см. рис. № 1-2), измеряя от внутреннего края ТОННЕЛЯ (от просвета). Необходимо убедиться, что уголок установлен горизонтально и только после этого прикреплять его к стене с помощью распорных колышков 10 x 50.

3. Рельсу прикрепляйте к угловому профилю с помощью болтов M4 x 12. Обратите внимание на то, чтобы угловой профиль и рельса были установлены без перекоса. Установите ролики и закрепите на концах рельсы стопоры-ограничители. Навесьте маскирующую планку, привинчивая её болтами 3,9 x 16. С помощью шурупов 50 x 4 привинтите отбойную балку к вертикальному наличнику (рис. 4). Обратите внимание на то, чтобы конец отбойной балки совпадал с концом наличника. После установки наличников (планок) тоннеля с привинченной отбойной балкой, вклейте её с помощью монтажного клея в главные балки тоннеля.

4–5. Установите нижний ведущий элемент системы таким образом, чтобы его серединная часть была на 26 мм удалена от маскирующей планки. Край ведущего элемента не должен выходить в свет проёма.

6–8. Приклейте уплотняющие щётки на маскирующей планке тоннеля. В случае монтажа настенной системы с полотном, оснащённым рамкой для дверного стеклянного окошка, рекомендуем приклеить к полотну вертикальную уплотняющую щётку.

9. Шурупами 19 x 3 с конической шляпкой привинтить к верхней узкой плоскости полотна ручки таким образом, чтобы середина выреза в ручке была на расстоянии 120 мм* от края полотна (см. рис. № 5). Необходимо обратить внимание на то, чтобы вырезы в ручке были направлены в сторону стены.

* Внимание! В полотнах SPACE ручку привинтить на расстоянии 110 мм от края полотна. После открывания двери полотно имеет право «заходить» на дверной просвет на 1-10мм.

10. Навесьте полотно. Если необходимо – отрегулируйте высоту и вертикальность болтами каретки. Отрегулируйте положение полотна по горизонтали ослабляя болты M4 x 12 и передвигая рельсу.

11–12. Закрепите элементы маскирующей планки (обшивки) с помощью угловых соединителей ESC 30 x 30 x 25 x 1,5 и винтов 12 x 3 с коническими шляпками.

13. Соединённые элементы маскирующей планки (накладки) вклеить с помощью монтажного клея.

14. Эффект монтажа.

116_8_Systemy przesuwne i garderoba.indd 31 2014-08-05 09:22:05

КОМРАКТ Система под застройку в стене – ДВЕРНАЯ КОРОБКА

ПЕРЕЧЕНЬ ЭЛЕМЕНТОВ И АКСЕССУАРОВ:

1. полотно (не входит в состав комплекта)..... 1 или 2* шт.
2. металлическая конструкционная кассета (не входит в состав комплекта) ..... 1 шт.
3. пылезащитная прокладка-щётка ..... 3 или 6* шт.
4. акриловый уплотнитель .....4,2 или 0* пог. м
5. пластмассовый соединитель с шурупом ..... 4 компл.
6. металлический соединитель для угловых профилей ..... 4шт.
7. отбойная балка .....1 или 0* шт.
8. маскирующие планки ..... 6 шт.
9. угловые профили .....6 шт.

* для системы дверей из двух полотен

ВНИМАНИЕ! Дверная коробка KOMPAKT System производства PORTA предназначена для монтажа вместе с металлической кассетой производства PORTA.

УСЛОВНЫЕ ОБОЗНАЧЕНИЯ К РИСУНКАМ

Обозначения на рис. 7

A – гипсокартонная плита
B – акриловый уплотнитель
C – отбойная балка
D – боковой косяк металлической кассеты
E – широкая планка
F – угловой профиль
G – узкая планка
H – пылезащитная прокладка-щётка
I – серединный косяк металлической кассеты
* для полотна SPACE на расстоянии 110 мм

РАЗМЕРЫ (рис.6)

OFF – уровень готового пола
S_0 – ширина проёма в кассете, подготовленного для установки деревянной дверной коробки
S_B – общая ширина деревянной дверной коробки, размер без учёта маскирующих планок
S_Z – общая ширина деревянной дверной коробки, размер с учётом маскирующих планок
S_C – ширина проёма в стене для установки металлической кассеты
S_S – ширина полотна
H_0 – высота проёма в кассете, подготовленного для установки деревянной дверной коробки, измеряемая от уровня готового пола
H_B – общая высота деревянной дверной коробки, размер без учёта маскирующих планок
H_Z – общая высота деревянной дверной коробки, размер с маскирующими планками
H_C – высота проёма в стене до установки металлической кассеты, измеряемая от уровня отделки пола.
H_S – высота полотна

КРОМЕ КОМПЛЕКТА ЭЛЕМЕНТОВ И АКСЕССУАРОВ ДЛЯ МОНТАЖА НЕОБХОДИМЫ БУДУТ:

- рабочий стол
- уплотняющий силикон
- клей для древесины
- крестообразная отвёртка
- уровень

ИНСТРУКЦИЯ МОНТАЖА:

1. Установить металлическую кассету в соответствии с инструкцией монтажа кассеты.
2. Отделать поверхность стены вокруг кассеты.
3. На подготовленном рабочем столе (чистая, ровная поверхность, исключающая возможность механического повреждения комплектующих) распаковать упаковку, выкладывая поочерёдно все элементы и раскладывая их на столе.
4. Перед началом монтажа, нижнюю поверхность комплектующих необходимо защитить силиконом (за исключением полов с ковролином или другим ковровым покрытием). В помещениях, в которых элементы дверной системы соприкасаются с моющимися поверхностями (облицовочная плитка, панели из ПХВ), необходимо уплотнить зону контакта со стеной или полом силиконом соответствующего цвета. Силиконовые уплотнения не применяются в случае установки дверной коробки на ковролине.
5. Нанести небольшое количество монтажного клея на отбойную балку и приклеить.
6. Небольшое количество клея для древесины нанести в местах соединения уголков вертикальных планок. Узкую вертикальную планку и широкую вертикальную планку уложить под прямым углом к горизонтальной планке, соединить с помощью прилагаемых соединителей, обращая внимание на точность соединений с внешней (ламинированной) стороны. Проверить на наличие прямого угла и если нужно – поправить.
7. Установить с одной стороны маскирующие планки. Более широкую планку установить на отбойной балке, более узкую - с другой стороны и сверху. В узких планках, перед установкой на стене, необходимо разместить пылезащитную прокладку-щётку, подогнанную по размеру.
8. Привинтить захваты к верхней, узкой плоскости полотна шурупами 19 x 3 с конической головой, так, чтобы середина выреза захвата располагалась на расстоянии 120 мм* от края полотна (вспомогательный рисунок № 3). Следует обратить внимание, чтобы вырезы в захвате были направлены в сторону стены.

   * Внимание! В полотнах SPACE захват привинтить на расстоянии 110мм от края полотна, после открывания полотно может заслонять до 10 мм просвета.
9. Навесить полотно на регулировочные винты роликовых кареток, отрегулировать высоту и затянуть гайки.
10. Установить маскирующие планки с другой стороны, следуя указаниям п. 6 и п. 7.
11. Положить угловые профили на рабочем столе, соединить их соединителями и довинтить шурупы, всё время проверяя точность соединений с внешней (ламинированной) стороны.
12. Соединённые угловые профили вклеить с обеих сторон дверной коробки.
13. Установить акриловую прокладку в месте контакта отбойной балки с планкой.

116_8_Systemy przesuwne i garderoba.indd 32 2014-08-05 09:22:05

ALFA – ОПИСАНИЕ

ПЕРЕЧЕНЬ ЭЛЕМЕНТОВ И АКСЕССУАРОВ:

- полотно (не в комплекте) ..... 1 шт.
- балка косяка ..... 2 шт.
- балка перемычки ..... 1 шт.
- угловые профили ..... 6 шт.
- направляющая рельса с каретками ..... 1 комплект
- пластмассовое соединение с шурупом ..... 4 комплекта
- металлическое соединение для угловых профилей ..... 4 комплекта
- металлический профиль с комплектом шурупов для стального листа ..... 1 шт.

УСЛОВНЫЕ ОБОЗНАЧЕНИЯ К РИСУНКАМ (Рис. 9-11)

1 – стена
2 – монтажная пенка
3 – балка косяка
4 – маскирующая планка
5 – соединяющее перо
6 – угловой профиль
7 – балка перемычки с доклейкой
8 – направляющая
9 – щёточная прокладка

РАЗМЕРЫ (Рис.8)

S_S – ширина дверного полотна
S_Z – ширина дверной коробки вместе с маскирующими планками
S_B – ширина дверной коробки, без маскирующих планок
S_O – ширина проёма в стене, подготовленного под установку дверной коробки, измеряемая от уровня отделанного пола
H_S – высота дверного полотна
H_Z – высота дверной коробки вместе с маскирующими планками
H_B – высота дверной коробки, без маскирующих планок
H_O – высота проёма в стене, подготовленного для установки дверной коробки, измеряемая от уровня отделанного пола

ИНСТРУКЦИЯ МОНТАЖА:

Кроме комплекта элементов и аксессуаров для монтажа будут необходимы:

- рабочий стол,
- монтажные захваты,
- монтажные подушки,
- регулированные распорки,
- монтажная пенка,
- клей для древесины,
- уплотняющий силикон,
- уровень,
- молоток,
- крестообразная отвёртка

ВНИМАНИЕ! Запрещается разрезать упаковку ножом во избежание повреждения поверхности дверной коробки \ дверного полотна

ИНСТРУКЦИЯ МОНТАЖА

1. Перед началом монтажа двери, проверить соответствие роёма в стене монтируемой дверной коробке, для этого измерить высоту, ширину, толщину стены. Дополнительно необходимо проверить:
   - толщину стены по всему периметру (должна быть одинаковой),
   - «вертикальность» стены,
   - горизонтальность пола (уровень).

   Важно! Диапазон регулирования ширины дверной коробки необходимо подобрать после тщательной проверки ширины всего проёма стены. В оптимальных условиях ширина стены должна умещаться в половине диапазона регулирования дверной коробки, то - есть, для стены толщиной 13 см – дверная коробка Porta SYSTEM „C" (диапазон регулирования 12–14 см).
2. На подготовленном столе (чистая ровная поверхность, которая, исключает возможность повреждения монтируемых элементов), распаковать дверную коробку.
3. К металлическому профилю привинтить направляющую рельсу с помощью болтов для листового металла 4,2x16 (рис. 2). Всё вместе привинтить к балке перемычки с внутренней стороны (рис. 3) таким образом, чтобы направляющая рельса касалась края балки перемычки. На направляющей рельсе установить каретки.
4. Нанести небольшое количество клея для древесины в соединениях уголков горизонтальной балки и вертикальных балок.
5. Вертикальные балки уложить под прямым углом по отношению к верхней балке. Установить соединители наличников, довинтить болты, обращая особое внимание на тщательность соединений наличников с внешней (облицованной-фанерованной) стороны. Вложить пластмассовые соединители в отверстия главной балки (от 1 до 3) и свинтить её (со стороны более длинного белого соединителя) болтами.

   Проверить на наличие прямого угла и если нужно поправить. Ту же операцию повторить с другим углом дверной коробки.
6. После этого отложить в сторону дверную коробку, на рабочем столе разложить наличники, соединить их соединителем и затянуть болты, всё время проверяя тщательность соединений с чистовой стороны.
7. Перед началом монтажа низ дверной коробки защитить силиконом (за исключением полов, покрытых ковролином).
8. Готовую дверную коробку, сложенную из главных балок, разместить в дверном проёме стены.
9. Зафиксировать дверную коробку в стене с помощью монтажного захвата, устанавливая его на верхней балке.
10. Разместить монтажные подушки в верхних углах (между стеной и дверной коробкой). Накачать одновременно обе подушки таким образом, чтобы дверная коробка была зафиксирована на равном расстоянии от стены.
11. Проверить уровень верхней балки и вертикальность боковых балок, если нужно – поправить их положение путём изменения давления в монтажных подушках.
12. Установить регулированные распорные колышки, исходя из размера непосредственно под перемычкой дверной коробки, после этого колышки передвинуть вниз. Распорные колышки разместить равномерно один – в самом низу, второй – на уровне дверной ручки, третий – на расстоянии 20-30 см от верхней балки дверной коробки.
13. Пространство между дверной коробкой и стеной заполнить монтажной пенкой. Оставить распорные колышки до момента схватывания пенки (время схватывание указано на упаковке пенки). При введении пенки необходимо помнить о том, что она увеличит многократно свой объём.
14. Нанести небольшое количество силикона в нескольких местах отфрезерованного желобка в раме из балок, уже установленной в дверном проёме, после этого «надеть» раму из наличников.
15. Навесить дверное полотно. Детальная инструкция по установке полотна ALFA не следующей странице.

116_8_Systemy przesuwne i garderoba.indd 33 2014-08-05 09:22:05

Двери ALFA – МОНТАЖ ПОЛОТНА

ДЕТАЛЬНАЯ ИНСТРУКЦИЯ ПО УСТАНОВКЕ ПОЛОТНА ALFA (фотографии на с. 6).

16. ПОДГОТОВКА

16.1. Привинтить к полу, с помощью колышков и винтов, «нижнюю базу», сохраняя её надлежащее положение относительно дверной коробки.

16.2. В узком полотне, с помощью винтов, установить штифт «нижней базы».

16.3. После этого, с помощью винтов, закрепить «верхнюю базу».

16.4. Навинтить захват для навешивания полотна на штифт каретки рельсы.

16.5. Разъединить узкое и широкое полотна, вывинчивая с одной стороны петли, для того чтобы правильно осуществить монтаж.

16.6. Приклеить щёточную прокладку на верхний край полотна.

17. НАВЕШИВАНИЕ УЗКОГО ПОЛОТНА:

17.1. Совместить узкое полотно с «верхней базой» таким образом, чтобы штифт попал в предусмотренное для него место. После этого поднять полотно, вдавливая штифт.

17.2. Опустить полотно, попадая штифтом в предусмотренное для него место в «нижней базе».

17.3. Если необходимо, отрегулировать положение полотна с помощью штифта в «нижней базе» и довинтить гайку.

18. НАВЕШИВАНИЕ ШИРОКОГО ПОЛОТНА:

18.1. Навесить полотно на верхнем захвате с помощью двух винтов.

18.2. Для того, чтобы ввинтить второй винт, необходимо повернуть полотно в вертикальной плоскости на 180 градусов.

18.3. Отрегулировать высоту полотна и завинтить гайку.

19. СОЕДИНЕНИЕ ПОЛОТЕН.

19.1. Привинтить петли и отрегулировать положение полотен.

116_8_Systemy przesuwne i garderoba.indd 34 2014-08-05 09:22:05

BETA – ОПИСАНИЕ

ПЕРЕЧЕНЬ ЭЛЕМЕНТОВ И АКСЕССУАРОВ:

- полотно из двух элементов (не в комплекте) ..... 1 шт.
- балка косяка ..... 2 шт.
- балка перемычки с привинченной направляющей ..... 1 шт.
- угловые профили ..... 6 шт.
- маскирующая планка ..... 2 шт.
- соединительное перо ..... 2 шт.
- пластмассовые соединители с шурупом ..... 4 комплекта
- металлический соединитель к угловым профилям ..... 4 комплекта
- нижний кронштейн ..... 1 шт.
- верхний кронштейн ..... 1 шт.
- шип верхний оборотный ..... 1 шт.
- шип верхний ведущий ..... 1 шт.
- ограничитель ..... 1 шт.
- ручка для двери ..... 1 шт.
- шип нижний регулированный ..... 1 шт.
- комплект шурупов, болтов, колышек ..... 1 шт.

УСЛОВНЫЕ ОБОЗНАЧЕНИЯ К РИСУНКАМ (Рис. 2)

1 – стена
2 – монтажная пенка
3 – балка косяка
4 – маскирующая планка
5 – соединяющее перо
6 – угловой профиль
7 – балка перемычки с доклейкой
8 – направляющая
9 – щёточная прокладка

РАЗМЕРЫ (Рис.1)

S_S – ширина дверного полотна
S_Z – ширина дверной коробки вместе с маскирующими планками
S_B – ширина дверной коробки, без маскирующих планок
S_O – ширина проёма в стене, подготовленного под установку дверной коробки, измеряемая от уровня отделанного пола
H_S – высота дверного полотна
H_Z – высота дверной коробки вместе с маскирующими планками
H_B – высота дверной коробки, без маскирующих планок
H_O – высота проёма в стене, подготовленного для установки дверной коробки, измеряемая от уровня отделанного пола
M_S – ширина маскирующей планки

ИНСТРУКЦИЯ МОНТАЖА

Кроме комплекта элементов и аксессуаров для монтажа будут необходимы:

– рабочий стол, монтажные захваты, монтажные подушки, регулированные распорки, монтажная пенка, клей для древесины, уплотняющий силикон, уровень, молоток, крестообразная отвёртка.

ВНИМАНИЕ! Запрещено разрезать упаковку ножом во избежание повреждения поверхности дверной коробки/полотна.

ИНСТРУКЦИЯ МОНТАЖА

1. Перед началом монтажа двери, проверить соответствие проёма в стене монтируемой дверной коробке, для этого измерить высоту, ширину, толщину стены. Дополнительно необходимо проверить:
   – толщину стены по всему периметру (должна быть одинаковой),
   – «вертикальность» стены,
   – горизонтальность пола (уровень).
   Важно! Диапазон регулирования ширины дверной коробки необходимо подобрать после тщательной проверки ширины всего проёма стены. В оптимальных условиях ширина стены должна умещаться в половине диапазона регулирования дверной коробки, то – есть, для стены толщиной 13 см – дверная коробка Porta SYSTEM „C" (диапазон регулирования 12-14 см).
2. На подготовленном столе (чистая ровная поверхность, которая, исключает возможность повреждения монтируемых элементов), распаковать дверную коробку.
3. Нанести небольшое количество клея для древесины в соединениях уголков горизонтальной балки и вертикальных балок.
4. Вертикальные балки уложить под прямым углом по отношению к верхней балке. Установить соединители наличников, затянуть болты, обращая особое внимание на тщательность соединений наличников с внешней (облицованной-фанерованной) стороны. Вложить пластмассовые соединители в отверстия главной балки (от 1 до 3) и свинтить её (со стороны более длинного белого соединителя) шурупами.
   Проверить на наличие прямого угла и если нужно поправить. Ту же операцию повторить с другим углом дверной коробки.
5. После этого отложить в сторону дверную коробку, на рабочем столе разложить наличники, соединить их соединителем и довинтить шурупы, всё время проверяя тщательность соединений с чистовой стороны.
6. Перед началом монтажа низ дверной коробки защитить силиконом (за исключением полов, покрытых ковролином).
7. Готовую дверную коробку, сложенную из главных балок, разместить в дверном проёме стены.
8. Зафиксировать дверную коробку в стене с помощью монтажного захвата, устанавливая его на верхней балке.
9. Разместить монтажные подушки в верхних углах (между стеной и дверной коробкой). Накачать одновременно обе подушки таким образом, чтобы дверная коробка была зафиксирована на равном расстоянии от стены.
10. Проверить уровень верхней балки и вертикальность боковых балок, если нужно – поправить их положение путём изменения давления в монтажных подушках.
11. Установить регулированные распорные колышки, исходя из размера непосредственно под перемычкой дверной коробки, после этого колышки передвинуть вниз. Распорные колышки разместить равномерно один – в самом низу, второй – на уровне дверной ручки, третий – на расстоянии 20-30 см от верхней балки дверной коробки.
12. Пространство между дверной коробкой и стеной заполнить монтажной пенкой. Оставить распорные колышки до момента схватывания пенки (время схватывание указано на упаковке пенки). При введении пенки необходимо помнить о том, что она увеличит многократно свой объём.
13. Нанести небольшое количество силикона в нескольких местах отфрезерованного желобка в раме из балок, уже установленной в дверном проёме, после этого «надеть» раму из наличников.
14. Полотна навесить действуя в соответствии с указаниями инструкции монтажа дверей гардеробных OXFORD и GENEWA, пп. 6-12
15. Установить маскирующую планку, вклеивая соединяющее перо в планку и вертикальные балки в месте отфрезерованного желобка.
16. В помещениях, в которых наличники или низ дверной коробки соприкасается с моющимися поверхностями (кафельная плитка, моющиеся обои, панели ПХВ) необходимо уплотнять эти соединения со стеной и полом силиконом, соответствующе подобранного цвета. Силиконовые уплотнения не применяются тогда, когда дверная коробка устанавливается на ковролине.

116_8_Systemy przesuwne i garderoba.indd 35 2014-08-05 09:22:05

OMEGA – ОПИСАНИЕ

ПЕРЕЧЕНЬ ЭЛЕМЕНТОВ И АКСЕССУАРОВ:

- полотно (не в комплекте) ..... 2 шт.
- балка косяка ..... 2 шт.
- балка перемычки ..... 1 шт.
- угловые профили ..... 6 шт
- маскирующая планка ..... 1 шт.
- ведущая с каретками ..... 2 комплекта
- пластмассовые соединители с шурупом ..... 4 комплекта
- металлический соединитель к угловым профилям ..... 4 комплекта

УСЛОВНЫЕ ОБОЗНАЧЕНИЯ К РИСУНКАМ (Рис.2)

1 – стена
2 – монтажная пенка
3 – балка косяка
4 – маскирующая планка
5 – угловой профиль
6 – шуруп
7 – ведущая с каретками

РАЗМЕРЫ (Рис.1)

S_S – ширина дверного полотна
S_Z – ширина дверной коробки вместе с маскирующими планками
S_B – ширина дверной коробки, без маскирующих планок
S_0 – ширина проёма в стене, подготовленного под установку дверной коробки, измеряемая от уровня отделанного пола
H_S – высота дверного полотна
H_Z – высота дверной коробки вместе с маскирующими планками
H_B – высота дверной коробки, без маскирующих планок
H_0 – высота проёма в стене, подготовленного для установки дверной коробки, измеряемая от уровня отделанного пола
M_S – ширина маскирующей планки

ИНСТРУКЦИЯ МОНТАЖА

Кроме комплекта элементов и аксессуаров для монтажа будут необходимы:

- рабочий стол,
- монтажные захваты,
- монтажные подушки,
- регулированные распорки,
- монтажная пенка,
- клей для древесины,
- уплотняющий силикон,
- уровень,
- молоток,
- крестообразная отвёртка

ВНИМАНИЕ! Запрещается разрезать упаковку ножом во избежание повреждения поверхности дверной коробки \ дверного полотна.

ИНСТРУКЦИЯ МОНТАЖА

1. Перед началом монтажа двери, проверить соответствие проёма в стене монтируемой дверной коробке, для этого измерить высоту, ширину, толщину стены. Дополнительно необходимо проверить:
   - толщину стены по всему периметру (должна быть одинаковой),
   - «вертикальность» стены,
   - горизонтальность пола (уровень).

   Важно! Диапазон регулирования ширины дверной коробки необходимо подобрать после тщательной проверки ширины всего проёма стены. В оптимальных условиях ширина стены должна умещаться в половине диапазона регулирования дверной коробки, то – есть, для стены толщиной 13 см – дверная коробка Porta SYSTEM „C" (диапазон регулирования 12-14 см).
2. На подготовленном столе (чистая ровная поверхность, которая, исключает возможность повреждения монтируемых элементов), распаковать дверную коробку.
3. Нанести небольшое количество клея для древесины в соединениях уголков горизонтальной балки и вертикальных балок.
4 Вертикальные балки уложить под прямым углом по отношению к верхней балке. Установить соединители наличников, дотянуть болты, обращая особое внимание на тщательность соединений наличников с внешней (облицованной - фанерованной) стороны. Вложить пластмассовые соединители в отверстия главной балки (от 1 до 3) и свинтить её (со стороны более длинного белого соединителя) болтами.

   Проверить на наличие прямого угла и если нужно поправить. Ту же операцию повторить с другим углом дверной коробки.
5. После этого отложить в сторону дверную коробку, на рабочем столе разложить наличники, соединить их соединителем и дотянуть болты, всё время проверяя тщательность соединений с чистовой стороны.
6. Перед началом монтажа низ дверной коробки защитить силиконом (за исключением полов, покрытых ковролином).
7. Готовую дверную коробку, сложенную из главных балок, разместить в дверном проёме стены.
8. Зафиксировать дверную коробку в стене с помощью монтажного захвата, устанавливая его на верхней балке.
9. Разместить монтажные подушки в верхних углах (между стеной и дверной коробкой). Накачать одновременно обе подушки таким образом, чтобы дверная коробка была зафиксирована на равном расстоянии от стены.
10. Проверить уровень верхней балки и вертикальность боковых балок, если нужно – поправить их положение путём изменения давления в монтажных подушках
11. Установить регулированные распорные колышки, исходя из размера непосредственно под перемычкой дверной коробки, после этого колышки передвинуть вниз. Распорные колышки разместить равномерно один – в самом низу, второй – на уровне дверной ручки, третий – на расстоянии 20-30 см от верхней балки дверной коробки.
12. Пространство между дверной коробкой и стеной заполнить монтажной пенкой. Оставить распорные колышки до момента схватывания пенки (время схватывание указано на упаковке пенки). При введении пенки необходимо помнить о том, что она увеличит многократно свой объём.
13. Нанести небольшое количество силикона в нескольких местах отфрезерованного желобка в раме из балок, уже установленной в дверном проёме, после этого «надеть» раму из наличников.
14. Установить на направляющей рельсе каретки. Привинтить направляющую рельсу к перемычке, надеть полотна. Если необходимо отрегулировать вертикальность и горизонтальность положения болтами каретки.
15. Установить маскирующую планку, вклеивая её в желобок в балке перемычки.
16. В помещениях, в которых наличники или низ дверной коробки соприкасается с моющимися поверхностями (кафельная плитка, моющиеся обои, панели ПХВ) необходимо уплотнять эти соединения со стеной и полом силиконом, соответствующе подобранного цвета. Силиконовые уплотнения не применяются тогда, когда дверная коробка устанавливается на ковролине.

116_8_Systemy przesuwne i garderoba.indd 36 2014-08-05 09:22:05

OXFORD, GENEWA – ОПИСАНИЕ

ПЕРЕЧЕНЬ ЭЛЕМЕНТОВ И АКСЕССУАРОВ:

1. Полотно из двух элементов (рис. 17)
   - полотно оборачиваемое ..... (A) (Рис. 17)
   - ведущее полотно .....(B) (Рис. 17)
   - петли ..... (C) (Рис. 17)
2. Дверная коробка (Рис. 18)
   - брусок обвязки верхний .... (D) (Рис.18) с привинченной ведущей планкой (E) (Рис. 21)
   - вертикальные бруски обвязки ..... (F) и (G) (Рис. 18)
   - брусок обвязки нижний ..... (H) (Рис. 18)
   - кронштейн нижний ..... (K) (Рис. 21)
   - кронштейн верхний ..... (L) привинченный к планке (E) (Рис. 21)
3. Аксессуары
   - шип верхний оборотный ..... (N) (Рис. 22)
   - шип верхний ведущий ..... (O) (Рис. 22)
   - ограничитель ..... (P) (Рис. 20)
   - ручка для двери ..... (R) (Рис. 17)
   - шип нижний регулированный .....(M) (Рис. 22)
   - комплект шурупов, болтов и колышек

РАЗМЕРЫ (Рис. 16)

S_2, S_2* – ширина дверного полотна [мм]

S_1, S_1* – ширина двери с дверной коробкой [мм]

S_0, S_0* – ширина проёма в стене, подготовленного под установку дверной коробки [мм]

H_2 – высота дверного полотна [мм]

H_1 – высота полотна с верхним брусом дверной коробки [мм]

H_0 – высота проёма в стене, подготовленного для установки рамы в случае монтажа без порога

H_0* – высота проёма в стене, подготовленного для установки рамы в случае монтажа с порогом

ИНСТРУКЦИЯ МОНТАЖА

1. На ровной гладкой поверхности соберите дверную коробку (D F G H), каждый угол соединяется с помощью колышка (Ø 8 мм) „A" и шведского болта „B" (Рис. 19). Монтаж вертикальных брусков обвязки (F и G) с верхним бруском обвязки (D) осуществляйте так, как показано на рисунке 23.
2. Установите дверную коробку в дверной проём (в случае неровного пола, под бруски обвязки (F G) подложите дистанционные прокладки, подготовьте дистанционные колодки (1 – 8) (Рис. 23). Рис. 23 „C" – Внутренний вид шкафа – вид сверху.

   ВНИМАНИЕ !!!

   Надлежащим образом подобранная толщина дистанционных колодок гарантирует вертикальность дверной коробки; колодки и дверную коробку привинчивайте после того, к A будут просверлены ведущие отверстия в брусках обвязки (F G).
3. Привинтите дверную коробку вместе с колодками (1) (Рис. 19 a).
4. После проверки уровня в двух плоскостях, привинтите колодку (4), а после этого (2) и (3) (смотри примечание!).
5. Проверьте уровень верхнего бруска обвязки и повторите операцию 3 - 4 для бруска обвязки (G).
6. Привинтите нижний кронштейн (K) (Рис. 21), кронштейны (K) и (L) должны находится с одной стороны двери.

   ВНИМАНИЕ !!!

   Во время установки кронштейна (K) просверлите ведущие отверстия C 3,5 мм.
7. Вбейте осторожно шип (M N O) в отверстия в полотнах (Рис. 17 и 22).
8. Ввинтите до упора болт нижнего шипа (M).
9. Удерживая пару полотен, разместите штифт шипа (N) в отверстии верхнего кронштейна (L) а кольцо верхнего шипа (O) в ведущей планке (E); дожимая полотна вверх введите винт шипа (M) в шестерённое отверстие нижнего кронштейна (K).
10. Закрепите захват (R) (Рис. 17).
11. Повторите операцию 7 – 9 в случае дверей из четырёх элементов.
12. В планку (E) вдавите ограничитель (P) для каждой пары полотен (Рис. 20); когда дверь закрыта, кольцо шипа (O) должно давить на пружину ограничителя.

РЕГУЛИРОВАНИЕ

Вертикальное и горизонтальное регулирование осуществляется путём:

- вывинчивания пальцами болта в нижнем шипе (M) (Рис. 22);
- перемещения болта шипа (M.) в шестерённом отверстии нижнего кронштейна (K) (Рис. 21);
- перемещения верхнего кронштейна (L) в ведущей планке (E) с помощью отвёртки (Рис. 21).

ВНИМАНИЕ!!!

НЕВОЗМОЖНОСТЬ ПРАВИЛЬНОЙ УСТАНОВКИ ДВЕРИ в соответствии с предоставленной схемой свидетельствует о НЕПРАВИЛЬНОЙ УСТАНОВКЕ ДВЕРНОЙ КОРОБКИ (наиболее частой ошибкой, совершаемой во время монтажа, является подгонка рамы к неровной стене).

ПРИМЕНЯТЬ СУХОЙ МОНТАЖ, то есть монтаж с применением ПЕНКИ И МОНТАЖНЫХ ПЛАНОК.

116_8_Systemy przesuwne i garderoba.indd 37 2014-08-05 09:22:05

GARANTIEBEDIENGUNGEN

ACHTUNG! Vor der Montage lesen Sie bitte die Montageanleitung und die Garantiebedingungen aufmerksam durch.

1. Porta KMI Poland Gesellschaft mit beschränkter Haftung SKA als Garant bietet eine Garantie auf seine Produkte in Polen, sofern sie im Einklang mit der Tabelle in diesem Datenblatt und Montageanleitung installiert sind und für den vorgesehenen Zweck verwendet werden. Bei der Wahrnehmung Garantieverpflichtungen im Rahmen der Abkommen vom Händler Vertreter Werk vermittelt - Händler Porta KMI Poland.
2. KMI Poland gewährt für alle Produkte eine Garantie von:
   - 24 Monaten für Standardprodukte
   - 24 Monaten für einbruchshemmende Türen
   - 24 Monaten für Außentüren aus Holz
   - 10 Monaten für die Türblattkonstruktion der Enduro-Türen
   - 10 Jahren gegen Durchrostung vom Blech der inneren Metalltüren und Metallzargen.

   Die Garantiezeit wird um weitere 12 Monate verlängert, wenn die gekauften Produkte von einem Autorisierten Montageservice eingebaut werden. Diese Tatsache muss durch einen gültigen Stempel in der vorliegenden Karte bewiesen werden.
3. Die Gewährleistungsfrist beginnt mit dem Kaufdatum, das auf dem Kaufbeleg steht.
4. Die Voraussetzung für die Durchführung der Garantieleistungen sind eine Garantiekarte, ein Kaufbeleg und eine Rechnung für die Montage (gilt für die verlängerte Garantiezeit), die vom Käufer in der Verkaufsstelle vorgelegt werden. Die Garantiekarte ist dem Produkt beigefügt. Der Käufer ist verpflichtet, die Garantiekarte vom Verkäufer oder vom Autorisierten Montageservice abzuholen. Alle Bemerkungen und Angaben können in der Garantiekarte ausschließlich vom Garantiegeber, von der zuständigen Verkaufsstelle oder vom Autorisierten Montageservice – getätigt werden. Die Reklamationsabteilung befindet sich im Sitz des Unternehmens: Porta KMI Poland, 84-239 Bolszewo, ul. Szkolna 26, Tel. 00 48 22 616 81 00
5. Der Garantiegeber verpflichtet sich, zur Reklamation des Kunden innerhalb der möglichst kürzesten Zeit Stellung zu nehmen und unverzüglich den Fall zu behandeln.
6. Die Verzögerung bei der Behandlung der Beschwerde tritt nicht auf, wenn eine Inspektion, Reparatur oder Austausch aus Gründen, die der Käufer zu vertreten hat, nicht durchgeführt wird.
7. Ist es nicht erforderlich, die Reparatur im Werk durchzuführen, wird der Mangel vor Ort beim Käufer aufgehoben.
8. Innerhalb der Garantiefrist (siehe Punkt 2.) ist der Hersteller verpflichtet, die auftretenden Mängel unentgeltlich zu beseitigen (siehe Punkt 2)
9. Die Art der Mängel und die entsprechende Abhilfe wird vom Vertreter des Verkäufers oder des Garantiegebers bestimmt.
10. Die Beschwerde kann nur dann anerkannt werden, wenn der sichtbare Qualitätsmangel noch vor der Montage gemeldet wird. Nachdem der Verbraucher seine Reklamation gemeldet hat, soll er keine Montagearbeiten durchführen. Einbau des Zubehörs wird als Beginn der Montage behandelt. Die Ware muss in der Originalverpackung zurückgegeben werden.
11. Die Garantie erlischt, wenn:
    - irgendwelche Änderungen am Türflügel oder Rahmen durchgeführt werden,
    - die Struktur des Produktes beschädigt wird.
    - ein Typenschild vom zertifizierten Produkt abgebaut wird.
    - die Garantiekarte zerstört oder verloren wird.
    - eine unbefugte Person Bemerkungen in die Garantiekarte einträgt.
12. Die Garantie gilt nicht für:
    - Mechanische Beschädigungen und äußere Mängel, bei Produkten, die unsachgemäß transportiert, gelagert oder aufbewahrt wurden.
    - Verfärbungen und Verformungen, Beschädigungen von Bauteilen und Baugruppen, die infolge der Materialschwellung wegen der zu hohen Luftfeuchtigkeit im Raum entstanden sind. (Die Tür sollte in trockenen und luftigen Räumen eingehängt werden, nachdem die so genannten nassen Arbeiten wie z.B. Putz- und Bodenbelagsarbeiten beendet worden sind.)
    - Verfärbungen, Knorren, Farbenunterschiede und unregelmäßige Maserung, die auf den einzigartigen Charakter der natürlichen Furniere zurückzuführen sind.
    - Mängel, die auf den unsachgemäßen Schutz des Produktes während der Ausführung der Bauarbeiten zurückzuführen sind (z. B. Verunreinigung mit Putz, Mörtel oder Schaumstoff, Reinigung mit grobkörnigen Reinigern, oder mit aggressiven chemischen Mitteln)
    - Der Hersteller haftet nicht für Lack- oder Laminatschäden, die beim Abreißen eines Klebebandes vom Produkt entstanden sind,
    - Mängel, die durch unsachgemäßen Gebrauch oder durch die Nachlässigkeit des Käufers verursacht werden,
    - die Montage des Produktes
    - Fehlfunktion des Produktes infolge der Unglücksfälle, die außerhalb vom Einflussbereich des Herstellers liegen und nicht auf die Betriebsbedingungen zurückzuführen sind (Überschwemmung, Feuer, Einbruch usw.)
    - den natürlichen Verschleiß des Produktes,
    - fehlende Bestandteile und fehlenden Zubehör, die bei der Übergabe der Ware überprüft werden sollen,
    - Pulverbeschichtete Oberflächen in der Primer-Ausführung
    - Pulverbeschichtete Oberflächen in der endgültigen Ausführung, wenn sie vom Käufer selbständig gestrichen werden.
    - Die Garantie umfasst keine Arbeiten im Rahmen von Pflege, Wartung des Produkts und Einstellung des Zubehörs,
    - Produktbeschädigungen, die durch die Verwendung bei der Montage von chemischen Substanzen, die einen nicht neutralen pH-Wert haben, d. h. Acetate und Ethyl- und Butyl-Verbindungen enthalten, enstanden sind / siehe entsprechendes Sicherheitsdatenblatt.
13. Die Garantie auf die verkaufte Ware kann die Befugnisse des Käufers aufgrund der Nichtübereinstimmung der gelieferten Ware mit dem Kaufvertrag nicht ausschließen, einschränken oder anhalten.

116_8_Systemy przesuwne i garderoba.indd 38 2014-08-05 09:22:05

MONTAGE, NUTZUNGSBEDINGUNGEN UND WARTUNG DER PORTA-TÜREN

1. Die Türen werden für Maueröffnungen in Innenräumen verwendet. Sie verbinden Räume, die ähnliche Temperatur und Feuchtigkeit haben.
2. Die Türen sind für Wohnräume und andere Räumlichkeiten konzipiert, in denen keine Spezialtüren erforderlich sind, die unter normalen Bedingungen unserer Klimazone (30-60% relative Luftfeuchtigkeit) benutzt werden.
3. Die Türen sollen nicht in Räumen mit Feuchtigkeit von über 60% wie z B. in Bädern, Wäschereien, Saunen, Schwimmbädern etc. eingebaut werden.
4. Wir empfehlen, für die Vermessung der Türen sowie für den Auswahl und Einbau der Produkte qualifiziertes Montagepersonal zu bestellen.
5. Vor dem Einbau prüfen Sie sorgfältig:
   - ob die Menge und der Typ der gelieferten Produkte mit der Bestellung und mit der Rechnung übereinstimmen.
   - ob die gelieferten Produkte an den Stellen, die bei der Lieferung mit der Verpackung verdeckt waren, nicht beschädigt sind.
6. Die Türen sollen in Räumen mit fertigen Wänden eingebaut werden (gestrichen, tapeziert, gefliest, etc.). Die Wände sollen bis auf den Rand der Maueröffnung vollendet werden.
7. In den Räumen, wo der Boden feucht gewischt werden soll, soll die Zargenunterkante vor der Montage mit Silikon abgesichert werden. Darüber hinaus sollen nach dem Einbau die Verbindungen der Zarge mit den Wänden und mit dem Boden mit Silikon abgedichtet werden.
8. Verwenden Sie Griffe mit Schild oder Rosette mit den Maßen, die an die Größe der Bohrungen im Türblatt passen.
9. Die Türen müssen aufrecht transportiert und gelagert werden. indem sie mit der Unterkante auf den Untergrund gestellt werden.
10. Die verpackten Türzargen können horizontal auf Paletten von max 10 Schichten mit Zwischenlagen transportiert und gelagert werden.
11. Die Lagerung und Aufbewahrung der Ware ist nur in trockenen und beheizten Räumen möglich, in denen es keine Nässe gibt. Auf keinen Fall dürfen sie in Rohbauten und in feuchten Kellern oder Garagen gelagert werden.
12. Alle Metall-Zargen, außer verstellbaren, die in den Standardfarben bemalt werden, sind mit einer Grundierung-Beschichtung abgedeckt.
13. Die Türen entsprechen den Normen PN EN 1530:2001; PN EN 1529:2001 und PN-88/B-10085/A2+A3, die die zulässigen Maßabweichungen und Toleranzen definieren.
14. In der Türproduktion wurden Klebstoffe verwendet, die der Beanspruchungsgruppe, D3 und D4 (gemäß PN EN 204:2002) entsprechen.
15. Produkte aus Holz oder Holzwerkstoffen sollen mit Möbelpflegemitteln gereinigt oder mit einem leicht angefeuchteten Tuch gewischt werden. Innentüren dürfen nicht direkt mit Wasser in Kontakt kommen.
16. In besonders oft besuchten Räumen, wie zum Beispiel in öffentlichen Gebäuden, soll man auf die lackierten Messing-Griffe verzichten.

116_8_Systemy przesuwne i garderoba.indd 39 2014-08-05 09:22:05

Wandsystem für Schiebetüren PORTA

AUFLISTUNG VON ELEMENTEN UND ZUBEHÖR FÜR DIE MOTAGE DES WANDSYSTEMS FÜR SCHIEBETÜRE:

- Türblatt (nicht im Satz enthalten) ..... 1 Stück
- Führung mit Rollsystem ..... 1 Satz
- Blende ..... 1 Stück
- Anschlagleiste ..... 1 Stück
- Winkel ..... 1 Stück
- Dichtungen ..... 1 Satz
- Identifikationsvignette auf der Verpackung

Wandsystem für Schiebetüren PORTA – HILFSZEICHNUNGEN

A – Wand

B – Montageschaum

C – Tunnel Porta-System

D – Winkelstützpunkt

E – Winkel

F – Maskierung

G – Führungsschiene

H – Unteres Führungsstück

AUFLISTUNG VON TUNNELELEMENTEN (OPTIONAL) AUF DER GARANTIEKARTE ZUM TUNNEL PORTA-SYSTEM, MAßE

S_S – Breite des Türblatts mit Falz

H_S – Höhe des Türblatts mit Falz

S_0 – Breite der Maueröffnung vorbereitet zum Einbau von der Türzarge

H_0 – Höhe der Maueröffnung vorbereitet zum Einbau von der Türzarge, gemessen vom fertiggestellten Fußboden

H_Z – Gesamthöhe der Türzarge

M_S – Breite von Maskierung des Schiebetürsystems

M_G – Stärke von Maskierung des Schiebetürsystems

B_G – Stärke der Anschlagleiste des Schiebetürsystems

$T_{S/W}$ – Zulässige Abweichung von der Breite/Höhe der Maueröffnung

Wandsystem für Schiebetüren PORTA – MONTAGE DES WANDSYSTEMS PORTA-SYSTEM

Vor der Montage des Schiebetürsystems montieren Sie den Tunnel Porta-System ohne Seitenleiste. Die Montageanleitung wurde der Garantiekarte Porta SYSTEM (Nr. 10) beigefügt.

1-2. Bevor Sie die Seitenleisten des TUNNELS anbringen, montieren Sie von der Seite, auf welcher sich endgültig die Schiebetür befinden sollte, den Metallwinkel. Die untere Kante des Winkels soll sich an die obere Hauptleiste des TUNNELS stützen und sein Ende soll 7 mm über die Kontur des TUNNELS (Hilfszeichnung Nr.1-2), gemessen von der Innenkante des TUNNELS (von der Durchgangsfläche) hinausragen. Stellen Sie sicher, dass sich der Winkel waagerecht befindet und danach befestigen Sie ihn an die Wand mit Spreizdübeln 10 x 50.

3. Befestigen Sie die Schiene an den Winkel mit den Schrauben M4 x 12. Wichtig ist, dass der Metallwinkel und die Schiene gerade gestellt sind. Bringen Sie dann die Rollen und Anschläge an Schienenenden an. Befestigen Sie die Maskierung mit den Schrauben 3,9 x 16. Schrauben Sie die Anschlagleiste an die senkrechte Seitenleiste mit den Schrauben 50 x 4 (Zeichnung Nr. 3) an. Achten Sie bitte darauf, dass das Ende der Anschlagleiste mit dem Ende der Seitenleiste übereinstimmt

   Nachdem Sie die Seitenleisten des TUNNELS an die Anschlagleiste montiert haben, kleben Sie diese mit dem Montageklebstoff in die Hauptleisten des TUNNELS ein.

4-5. Montieren sie das untere Führungsstück so, dass seine Mitte von der Abdeckleiste des Tunnels um 28 mm entfernt ist. Die Kante des Führungsstücks darf nicht die Durchgangsfläche überschreiten.

6-8. Kleben Sie die Staubdichtungen an die Abdeckleiste des Tunnels an. Bei der Montage eines Wandsystems mit Verglasungsrahmen empfehlen wir eine vertikale Bürstendichtung an das Türblatt anzukleben.

9. Schrauben Sie die Halter an die obere schmale Fläche des Türblattes mit Kegelschrauben 19 x 3 an, so dass sich die Mitte des Halterausschnittes 120 mm* von der Türblattkante befindet (Hilfszeichnung Nr. 5). Achten Sie darauf, dass die Ausschnitte im Halter zur Wand gerichtet sind.

   * Achtung! Bei den Türblättern SPACE ist der Halter im Abstand von 110 mm von der Türblattkante anzuschrauben, nach der Öffnung kann das Türblatt die Durchgangsfläche bis zu 10 mm überlappen.

10. Legen Sie das Türblatt an. Bei Bedarf regulieren Sie die Höhe und die senkrechte Lage mit den Schrauben des Rollsystems.

    Regulieren sie die waagerechte Lage des Türblatts, indem Sie die Schrauben M4 x 12 lockern und die Schiene verschieben.

11-12. Montieren Sie die Maskierungselemente mit Hilfe von Winkelverbindern ESC 30 x 30 x 25 x 1,5 und Kegelschrauben 12 x 3.

13. Kleben Sie die zusammengesetzten Maskierungselemente mit dem Montageklebstoff ein.

14. Montageergebnis.

116_8_Systemy przesuwne i garderoba.indd 40 2014-08-05 09:22:06

KOMPAKT-System für den Wandeinbau – TÜRZARGE

AUFLISTUNG VON ELEMENTEN UND ZUBEHOR:

1. Türblatt (nicht im Satz enthalten) .....1 bzw. 2* Stück
2. Metallkassette (nicht im Satz enthalten) ..... 1 Stück
3. Staubbürstendichtung ..... 3 bzw. 6* Stuck
4. Acryldichtung . ..... 4, 2 bzw. 0* lfm
5. Kunststoffverbinder mit Schraube .....4 Sätze
6. Metallverbinder für Winkel ..... 4 Stück
7. Anschlagleiste .....1 bzw. 0* Stück
8. Abdeckleisten ..... 6 Stück
9. Winkel .....6 Stück

   * fürs Doppeltürsystem

ACHTUNG! Die Türzarge KOMPAKT-System von der Firma PORTA ist für den Einsatz zusammen mit der Metallkassette von PORTA vorgesehen.

BESCHREIBUNG zur Zeichnung Nr. 7

A – Karton-Gipsplatte

B – Acryldichtung

C – Anschlagleiste

D – Seitengestell der Metallkassette

E – Leiste breit

F – Winkel

G – Leiste schmal

H – Staubbürstendichtung

I – Mittelgestell der Metallkassette

* fürs Türblatt SPACE im Abstand von 110 mm

MAßE (Hilfszeichnung Nr. 6)

OFF – Niveau des fertiggestellten Fußbodens S_S

S_O – Breite der Kassettenöffnung vorbereitet zum Einbau der Holztürzarge

S_B – Breite der Holztürzarge, Maß ohne Abdeckleisten

S_Z – Gesamtbreite der Türzarge, Maß mit Abdeckleisten

S_C – Breite der Maueröffnung vorbereitet zum Einbau der Metallkassette

S_S – Breite des Türblatts

H_O – Höhe der Kassettenöffnung vorbereitet zum Einbau der Holztürzarge, gemessen vom fertiggestellten Fußboden

H_B – Gesamthöhe der Holztürzarge, Maß ohne Abdeckleisten

H_Z – Gesamthöhe der Holztürzarge, Maß mit Abdeckleisten

H_C – Höhe der Maueröffnung vorbereitet zum Einbau der Metallkassette, gemessen vom fertiggestellten Fußboden

H_S – Höhe des Türblatts

FÜR DIE MONTAGE IST AUßER DEM SATZ VON ELEMENTEN UND ZUBEHÖR

FOLGENDES NOTWENDIG:

- Arbeitsblatt
- Dichtungssilikon
- Holzklebstoff
- Kreuzschraubenzieher
- Wasserwaage

MONTAGEANLEITUNG

1. Montieren Sie die Metallkassette gemäß der Montageanleitung der Kassette.
2. Stellen Sie die Wandfläche um die Kassette herum fertig.
3. Packen Sie das Paket auf dem vorbereiteten Arbeitsblatt (eine saubere, glatte Fläche, auf der die Elemente nicht beschädigt werden) aus und nehmen Sie die einzelnen Elemente heraus.
4. Sichern Sie die unteren Flächen der Elemente vor der Montage mit Silikon ab (nicht wenn die Fußböden mit Auslegware belegt sind). In den Räumen, wo die Elemente mit abwaschbaren Flächen (Fliesen, Wandpaneele aus PVC) in Beruhrung kommen, ist die Abdichtung dieser Verbindungen mit der Wand und dem Fußboden mit Silikon in der entsprechenden Farbe notwendig. Die Silikonabdichtungen sollen nicht angewendet werden, wenn die Türzarge auf der Auslegware eingebaut wird.
5. Tragen Sie eine geringe Menge von Montageklebstoff auf die Anschlagleiste auf und kleben Sie sie an.
6. Tragen Sie eine geringe Menge von Holzklebstoff auf die Verbindungen der Ecken von Senkrechtleisten auf. Legen Sie die schmale Senkrechtleiste und die breite Senkrechtleiste an die Waagerechtleiste, so dass ein rechter Winkel entsteht, und schrauben Sie diese mit Hilfe von Verbindern zusammen. Achten Sie darauf, dass die Verbindungen von der Furnierseite genau stimmen. Überprüfen Sie, ob der rechte Winkel beibehalten wird und korrigieren Sie gegebenenfalls den Verbindungswinkel entsprechend.
7. Montieren Sie auf einer Seite Abdeckleisten. Die breitere Leiste montieren Sie auf der Anschlagleiste, die schmalere Leiste montieren Sie auf der anderen Seite und oben. Vor der Montage der schmalen Leisten an der Wand befestigen Sie darin eine maßgeschneiderte Staubbürstendichtung.
8. Schrauben Sie die Halter an die obere, schmale Fläche des Türblatts mit den Kegelschrauben 19 x 3 an, so dass sich die Mitte der Halterausschneidung im Abstand von 120 mm* von der Türblattkante befindet (Hilfszeichnung Nr. 3). Beachten Sie dabei, dass die Halterausschneidungen zur Wand gerichtet sind.

   * Achtung! Bei den Türblättern SPACE ist der Halter im Abstand von 110 mm von der Türblattkante anzuschrauben, nach der Öffnung kann das Türblatt die Durchgangsfläche bis zu 10 mm überlappen.
9. Legen Sie das Türblatt an die Schrauben des Rollsystems, stellen Sie die Höhe ein und schrauben Sie die Schraubenmutter zu.
10. Montieren Sie die Abdeckleisten auf der anderen Seite und verfahren Sie dabei wie unter Punkt 6 u. 7.
11. Legen Sie die Winkel auf das Arbeitsblatt, verbinden Sie diese mit Verbindern und schrauben Sie die Schrauben zu. Überprüfen Sie dabei ständig, ob die Verbindungen von der Furnierseite genau stimmen.
12. Kleben sie die zusammengeschraubten Winkel auf beiden Seiten der Türzarge ein.
13. Montieren Sie die Acryldichtung dort, wo die Anschlagleiste und die Abdeckleiste zusammenkommen.

116_8_Systemy przesuwne i garderoba.indd 41 2014-08-05 09:22:06

ALFA – BESCHREIBUNGEN

AUFLISTUNG VON ELEMENTEN UND ZUBEHÖR:

- Türblatt (nicht im Satz enthalten) ..... 1 Stück
- Gestellbalken ..... 2 Stück
- Sturzbalken ..... 1 Stück
- Winkel ..... 6 Stück
- Führung mit Rollsystem..... 1 Stück
- Kunststoffverbinder mit Schraube ..... 4 Stück
- Metallverbinder für Winkel ..... 4 Stück
- Metallprofil mit Blechschraubensatz ..... 1 Stück

ZEICHNUNGEN ZUR MONTAGEANLEITUNG (Nr. 9-11)

1 – Wand
2 – Montageschaum
3 – Gestellbalken
4 – Sturzbalken
5 – Winkel
6 – Metallprofil
7 – Führungsschiene mit Rollsystem
8 – Blechschraube

MAßE (Hilfszeichnung Nr. 8)

S_S – Breite des Türblatts
S_Z – Gesamtbreite der Türzarge, Maß mit Abdeckleisten
S_B – Gesamtbreite der Türzarge, Maß ohne Abdeckleisten
S_0 – Breite der Maueröffnung vorbereitet zum Einbau von der Türzarge, gemessen vom fertiggestellten Fußboden
H_S – Höhe des Türblatts
H_Z – Gesamthöhe der Türzarge, Maß mit Abdeckleisten
H_B – Gesamthöhe der Türzarge, Maß ohne Abdeckleisten
H_0 – Höhe der Maueröffnung vorbereitet zum Einbau von der Türzarge,

Für die Montage ist außer dem Satz von Elementen und Zubehör Folgendes notwendig:

- Arbeitsblatt,
- Montagehalter,
- Montagekissen,
- regulierbare Abstandshalter,
- Montageschaum,
- Holzklebstoff,
- Dichtungssilikon,
- Wasserwaage,
- Hammer,
- Kreuzschraubenzieher.

ACHTUNG! Die Verpackungen dürfen nicht mit einem Messer auseinander geschnitten werden, weil dies zur Beschädigung der Türzargenfläche / Türblattfläche führen kann.

MONTAGE

1. Vor der Türmontage sollten Sie überprüfen, ob die Maße der Wandöffnung für das zu montierende Produkt geeignet sind, indem Sie die Höhe, Breite und Stärke der Mauer messen.

   Zusätzlich sollten Sie überprüfen:

   - die Stärke der Mauer in ihrem ganzen Durchschnitt (sie sollte überall gleich sein),
   - die sog. „senkrechte Haltung" der Wand,
   - die Ebenheit des Fußbodens (waagerechte Lage).

   WICHTIG! Der Bereich, in dem sich die Breite der Türzarge regulieren lässt, ist nach einer genauen Überprüfung der Breite der ganzen Maueröffnung zu wählen. Im optimalen Fall sollte sich die Breite der Mauer in der Mitte des Regulierungsbereichs der Türzange befinden, d.h. für eine 13 cm dicke Mauer – die Türzarge Porta-System „C" (Regulierungsbereich 12-14 cm).

2. Packen Sie das Paket mit der Türzarge auf dem vorbereiteten Arbeitsblatt (eine saubere, glatte Fläche, auf der die Elemente nicht beschädigt werden) aus und nehmen Sie die einzelnen Elemente heraus.

3. Schrauben Sie die Führungsschiene an das Metallprofil mit Blechschrauben 4,2 x 16 (Zeichnung Nr. 9) an. Dann schrauben Sie die ganze Konstruktion an den Sturzbalken von der Innenseite (Zeichn. Nr. 10) so an, dass die Führungsschiene die Kante des Sturzbalkens berührt. Legen Sie die Roller auf die Führungsschiene an.

4. Tragen Sie eine geringe Menge vom Holzklebstoff auf die Verbindungsstellen der Ecken von dem waagerechten und den senkrechten Balken auf.

5. Richten Sie die senkrechten Balken so ein, dass es zwischen ihnen und dem oberen Balken der rechte Winkel entsteht. Bauen Sie die Verbinder der Seitenleisten ein, schrauben Sie die Schrauben zu und beachten Sie dabei, dass die Verbindungen der Seitenleisten von der Außenseite (Furnierseite) genau stimmen. Bauen Sie die Kunststoffverbinder in die Öffnungen des Hauptbalkens ein (von 1 bis 3) und schrauben Sie diese (von der Seite des längeren weißen Verbinders) mit den Schrauben zusammen. Überprüfen Sie, ob der rechte Winkel beibehalten wurde und korrigieren Sie ihn gegebenenfalls.

6. Legen Sie die Türzarge beiseite und platzieren Sie die Seitenleisten auf dem Arbeitsblatt, verbinden Sie diese mit einem Verbinder und schrauben Sie die Schrauben zu. Überprüfen Sie dabei ständig, ob die Verbindungen von der Furnierseite genau stimmen.

116_8_Systemy przesuwne i garderoba.indd 42 2014-08-05 09:22:06

Türen ALFA – MONTAGE DES TÜRBLATTES

7. Sichern Sie den Türzargenunterteil vor der Montage mit Silikon ab (gilt nicht für die mit Auslegware belegten Fußböden).
8. Platzieren Sie die fertige Türzarge aus Hauptbalken in der Mauertüröffnung.
9. Fixieren Sie die Türzarge in der Wand mit Hilfe vom Montagehalter, indem Sie ihn am oberen Balken befestigen.
10. Platzieren Sie die Montagekissen in den oberen Ecken (zwischen der Mauer und der Türzarge). Pumpen Sie die beiden Kissen gleichzeitig auf, so dass die Türzarge im gleichen Abstand von der Mauer blockiert wird.
11. Überprüfen Sie, ob sich der obere Balken waagerecht befindet, gegebenenfalls korrigieren Sie die Ausrichtung, indem Sie den Druck in den Montagekissen ändern.
12. Legen Sie die regulierbaren Abstandshalter ein, richten Sie sich dabei an dem Maß direkt unter dem oberen Balken, dann schieben Sie sie nach unten. Richten Sie sie im gleichen Abstand voneinander aus: 1 ganz unten, 2 in der Mitte, 3 ca. 20-30 cm von oben.
13. Spritzen Sie den Montageschaum zwischen die Türzarge und die Mauer auf der Höhe der Abstandshalter ein. Belassen Sie die Abstandshalter so lange, wie dies vom Schaumproduzenten empfohlen wird. Beachten Sie beim Schaumeinspritzen, dass sich sein Volumen mehrfach erhöhen wird.
14. Tragen Sie eine geringe Menge von Silikon auf einige Stellen der gefrästen Rille des bereits verbundenen und eingebauten Balken auf und dann schieben Sie den Rahmen aus Seitenleisten hinein.
15. In den Räumen, in denen die Seitenleisten bzw. der Türzargenunterteil die abwaschbaren Flächen (Fliesen, abwaschbare Tapeten, PVC-Paneele) berühren, sollten diese Verbindungen mit der Wand und dem Fußboden mit Silikon in einer entsprechenden Farbe abgedichtet werden. Die Silikondichtungen werden nicht angewendet, wenn die Türzarge auf der Auslegware eingebaut wird.

EINE DETAILLIERTE MONTAGEANLEITUNG FÜR DAS TÜRBLATT ALFA (Seite 6)

16. VORBEREITUNG:

16.1 Montieren Sie im Fußboden „den unteren Einbauteil“ mit Hilfe von Dübeln und Schrauben und beachten Sie dabei, dass die Ausrichtung gegenüber der Türzarge beibehalten wird.

16.2 Montieren Sie im schmalen Türblatt mit Hilfe von Schrauben den Bolzen für den unteren Einbauteil.

16.3 Montieren Sie dann mit Schrauben den oberen Einbauteil.

16.4 Schrauben Sie den Halter fürs Aufhängen des Blattes auf den Bolzen des Rollsystems ein.

16.5 Trennen Sie das schmale und das breite Türblatt voneinander, indem sie die Türbänder auf einer Seite herausschrauben, um eine richtige Montage zu ermöglichen.

16.6 Kleben Sie die Bürstendichtung auf die obere Türblattkante auf.

17. AUFHÄNGEN DES SCHMALEN TÜRBLATTS:

17.1 Legen Sie das schmale Türblatt auf den oberen Einbauteil auf und beachten Sie dabei, dass der Bolzen richtig sitzt. Heben Sie dann das Türblatt hoch und drücken Sie den Bolzen ein.

17.2 Lassen Sie das Türblatt herunter, so dass der Bolzen in den unteren Einbauteil trifft.

17.3 Bei Bedarf regulieren Sie die Ausrichtung des Türblatts mit dem Bolzen im unteren Einbauteil und schrauben Sie die Mutter zu.

18. AUFHÄNGEN DES BREIETN TÜRBLATTS.

18.1 Hängen Sie das Türblatt auf den oberen Halter mit Hilfe von zwei Schrauben auf.

18.2 Um die zweite Schraube einzuschrauben sollte das Türblatt vertikal um 180 Grad gedreht werden.

18.3 Regulieren Sie die Höhe des Türblatts und schrauben Sie die Mutter zu.

19. VERBINDUNG DER TÜRBLÄTTER

19.1 Schrauben Sie die Türbänder ein und regulieren Sie die Ausrichtung der Türblätter.

116_8_Systemy przesuwne i garderoba.indd 43 2014-08-05 09:22:06

BETA – BESCHREIBUNGEN

AUFLISTUNG VON ELEMENTEN UND ZUBEHÖR:

- Zweiteiliges Türblatt (nicht im Satz enthalten) ..... 1 Stück
- Gestellbalken ..... 2 Stück
- Sturzbalken mit der zugeschraubten Führung ..... 1 Stück
- Winkel ..... 6 Stück
- Abdeckleiste ..... 2 Stück
- Verbindungsfeder ..... 2 Stück
- Kunststoffverbinder mit Schraube ..... 4 Stück
- Metallverbinder für Winkel ..... 4 Stück
- Untere Stütze ..... 1 Stück
- Obere Stütze ..... 1 Stück
- Oberer Drehzapfen ..... 1 Stück
- Oberer Führungszapfer ..... 1 Stück
- Anschlag ..... 1 Stück
- Türgriff ..... 1 Stück
- Unterer Zapfen, regulierbar ..... 1 Stück
- Schrauben- und Bolzensatz ..... 1 Stück

ZEICHNUNGEN ZUR MONTAGEANLEITUNG (Hilfszeichnung Nr. 13**)**

1 – Wand
2 – Montageschaum
3 – Gestellbalken
4 – Abdeckleiste
5 – Verbindungsfeder
6 – Winkel
7 – Sturzbalken mit Umleimer
8 – Führungen mit Rollsystem
9 – Bürstendichtung

MAßE (Hilfszeichnung Nr. 12**)**

S_S – Breite des Türblatts
S_Z – Gesamtbreite der Türzarge, Maß mit Abdeckleisten
S_B – Gesamtbreite der Türzarge, Maß ohne Abdeckleisten
S_0 – Breite der Maueröffnung vorbereitet zum Einbau von der Türzarge, gemessen vom fertiggestellten Fußboden
H_S – Höhe des Türblatts
H_Z – Gesamthöhe der Türzarge, Maß mit Abdeckleisten
H_B – Gesamthöhe der Türzarge, Maß ohne Abdeckleisten
H_0 – Höhe der Maueröffnung vorbereitet zum Einbau von der Türzarge,
M_S – Breite der Maskierung

MONTAGE

1. Vor der Türmontage sollten Sie überprüfen, ob die Maße der Wandöffnung für das zu montierende Produkt geeignet sind, indem Sie die Höhe, Breite und Stärke der Mauer messen.
   Zusätzlich sollten Sie überprüfen:
   - die Stärke der Mauer in ihrem ganzen Durchschnitt (sie sollte überall gleich sein),
   - die sog. „senkrechte Haltung" der Wand,
   - die Ebenheit des Fußbodens (waagerechte Lage).

   WICHTIG! Der Bereich, in dem sich die Breite der Türzarge regulieren lässt, ist nach einer genauen Überprüfung der Breite der ganzen Maueröffnung zu wählen. Im optimalen Fall sollte sich die Breite der Mauer in der Mitte des Regulierungsbereichs der Türzange befinden, d.h. für eine 13 cm dicke Mauer – die Türzarge Porta System „C" (Regulierungsbereich 12-14 cm).
2. Packen Sie das Paket mit der Türzarge auf dem vorbereiteten Arbeitsblatt (eine saubere, glatte Fläche, auf der die Elemente nicht beschädigt werden) aus und nehmen Sie die einzelnen Elemente heraus.
3. Tragen Sie eine geringe Menge vom Holzklebstoff auf die Verbindungsstellen der Ecken von dem waagerechten und den senkrechten Balken.
4. Richten Sie die senkrechten Balken so ein, dass es zwischen ihnen und dem oberen Balken der rechte Winkel entsteht. Bauen Sie die Verbinder der Seitenleisten ein, schrauben Sie die Schrauben zu und beachten Sie dabei, dass die Verbindungen der Seitenleisten von der Außenseite (Furnierseite) genau stimmen. Bauen Sie die Kunststoffverbinder in die Öffnungen des Hauptbalkens ein (von 1 bis 3) und schrauben Sie diese (von der Seite des längeren weißen Verbinders) mit den Schrauben zusammen. Überprüfen Sie, ob der rechte Winkel beibehalten wurde und korrigieren Sie ihn gegebenenfalls. Wiederholen Sie den Vorgang bei der zweiten Ecke der Türzarge.
5. Legen Sie die Türzarge beiseite und platzieren Sie die Seitenleisten auf dem Arbeitsblatt, verbinden Sie diese mit einem Verbinder und schrauben Sie die Schrauben zu. Überprüfen Sie dabei ständig, ob die Verbindungen von der Furnierseite genau stimmen.
6. Sichern Sie den Türzargenunterteil vor der Montage mit Silikon ab (gilt nicht für die mit Auslegware belegten Fußböden).
7. Platzieren Sie die fertige Türzarge aus Hauptbalken in der Mauertüröffnung.
8. Fixieren Sie die Türzarge in der Wand mit Hilfe vom Montagehalter, indem Sie ihn am oberen Balken befestigen.
9. Platzieren Sie die Montagekissen in den oberen Ecken (zwischen der Mauer und der Türzarge). Pumpen Sie die beiden Kissen gleichzeitig auf, so dass die Türzarge im gleichen Abstand von der Mauer blockiert wird.
10. Überprüfen Sie die, ob sich der obere Balken waagerecht befindet, gegebenenfalls korrigieren Sie die Ausrichtung, indem Sie den Druck in den Montagekissen ändern.
11. Legen Sie die regulierbaren Abstandshalter ein, richten Sie sich dabei an dem Maß direkt unter dem oberen Balken, dann schieben Sie sie nach unten. Richten Sie sie im gleichen Abstand voneinander: 1 ganz unten, 2 in der Mitte, 3 ca. 20-30 cm von oben.
12. Spritzen Sie den Montageschaum zwischen die Türzarge und die Mauer auf der Höhe der Abstandshalter ein. Belassen Sie die Abstandshalter so lange, wie dies vom Schaumproduzenten empfohlen wird. Beachten Sie beim Schaumeinspritzen, dass sich sein Volumen mehrfach erhöhen wird.
13. Tragen Sie eine geringe Menge von Silikon auf einige Stellen der gefrästen Rille des bereits verbundenen und eingebauten Balken auf und dann schieben Sie den Rahmen aus Seitenleisten hinein.
14. Hängen Sie die Türblätter auf und verfahren Sie dabei gemäß der Montageanleitung für die Garderobentüren Oxford und Genf, Seite 47, Punkt 6 – 12.
15. Montieren Sie die Abdeckleiste, indem Sie die Verbindungsfeder in die Leiste und die senkrechten Balken, dort wo sich die gefräste Rille befindet, einkleben.
16. In den Räumen, in denen die Seitenleisten bzw. der Türzargenunterteil die abwaschbaren Flächen (Fliesen, abwaschbare Tapeten, PVC-Paneele) berühren, sollten diese Verbindungen mit der Wand und dem Fußboden mit Silikon in einer entsprechenden Farbe abgedichtet werden. Die Silikondichtungen werden nicht angewendet, wenn die Türzarge auf der Auslegware eingebaut wird.

116_8_Systemy przesuwne i garderoba.indd 44 2014-08-05 09:22:06

OMEGA – BESCHREIBUNGEN

AUFLISTUNG VON ELEMENTEN UND ZUBEHÖR:

1. Türblatt (nicht im Satz enthalten) ..... 2 Stück
2. Gestellbalken ..... 2 Stück
3. Sturzbalken ..... 1 Stück
4. Winkel ..... 6 Stück
5. Abdeckleiste ..... 1 Stück
6. Führungen mit Rollsystem ..... 2 Sätze
7. Kunststoffverbinder mit Schraube ..... 4 Sätze
8. Metallverbinder für Winkel ..... 4 Sätze

ZEICHNUNGEN ZUR MONTAGEANLEITUNG (Zeichn. 15.)

1 – Wand
2 – Montageschaum
3 – Sturzbalken
4 – Abdeckleiste
5 – Winkel
6 – Schraube
7 – Führung mit Rollsystem

MAßE (Zeichn. 14.)

S_S – Breite des Türblatts
S_Z – Gesamtbreite der Türzarge, Maß mit Abdeckleisten
S_B – Gesamtbreite der Türzarge, Maß ohne Abdeckleisten
S_0 – Breite der Maueröffnung vorbereitet zum Einbau der Türzarge, gemessen vom fertiggestellten Fußboden
H_S – Höhe des Türblatts
H_Z – Gesamthöhe der Türzarge, Maß mit Abdeckleisten
H_B – Gesamthöhe der Türzarge, Maß ohne Abdeckleisten
H_0 – Höhe der Maueröffnung vorbereitet zum Einbau der Türzarge, gemessen vom fertiggestellten Fußboden
M_S – Höhe der Maskierung

MONTAGEANLEITUNG

Für die Montage sind außer dem Satz von Elementen und Zubehör folgende Sachen notwendig:

- Arbeitsblatt,
- Montagehalter,
- Montagekissen,
- regulierbare Abstandshalter,
- Montageschaum,
- Holzklebstoff,
- Dichtungssilikon,
- Wasserwaage,
- Hammer,
- Kreuzschrauberzieher.

ACHTUNG! Die Verpackungen dürfen nicht mit einem Messer auseinander geschnitten werden, weil dies zur Beschädigung der Türzargenfläche / Türblattfläche führen kann.

MONTAGE

1. Vor der Türmontage sollten Sie überprüfen, ob die Maße der Wandöffnung für das zu montierende Produkt geeignet sind, indem Sie die Höhe, Breite und Stärke der Mauer messen.
   Zusätzlich sollten Sie überprüfen:
   - die Stärke der Mauer in ihrem ganzen Durchschnitt (sie sollte überall gleich sein),
   - die sog. „senkrechte Haltung" der Wand,
   - die Ebenheit des Fußbodens (waagerechte Lage).

   WICHTIG! Der Bereich, in dem sich die Breite der Türzarge regulieren lässt, ist nach einer genauen Überprüfung der Breite der ganzen Maueröffnung zu wählen. Im optimalen Fall sollte sich die Breite der Mauer in der Mitte des Regulierungsbereichs der Türzange befinden, d.h. für eine 13 cm dicke Mauer – die Türzarge Porta System „C" (Regulierungsbereich 12-14 cm).
2. Packen Sie das Paket mit der Türzarge auf dem vorbereiteten Arbeitsblatt (eine saubere, glatte Fläche, auf der die Elemente nicht beschädigt werden) aus und nehmen Sie die einzelnen Elemente heraus.
3. Tragen Sie eine geringe Menge vom Holzklebstoff auf die Verbindungsstellen der Ecken von dem waagerechten und den senkrechten Balken.
4. Richten Sie die senkrechten Balken so ein, dass es zwischen ihnen und dem oberen Balken der rechte Winkel entsteht. Bauen Sie die Verbinder der Seitenleisten ein, schrauben Sie die Schrauben zu und beachten Sie dabei, dass die Verbindungen der Seitenleisten von der Außenseite (Furnierseite) genau stimmen. Bauen Sie die Kunststoffverbinder in die Öffnungen des Hauptbalkens ein (von 1 bis 3) und schrauben Sie diese (von der Seite des längeren weißen Verbinders) mit den Schrauben zusammen. Überprüfen Sie, ob der rechte Winkel beibehalten wurde und korrigieren Sie ihn gegebenenfalls. Wiederholen Sie den Vorgang bei der zweiten Ecke der Türzarge.
5. Legen Sie die Türzarge beiseite und platzieren Sie die Seitenleisten auf dem Arbeitsblatt, verbinden Sie diese mit einem Verbinder und schrauben Sie die Schrauben zu. Überprüfen Sie dabei ständig, ob die Verbindungen von der Furnierseite genau stimmen.
6. Sichern Sie vor den Türzargenunterteil der Montage mit Silikon ab (gilt nicht für die mit Auslegware belegten Fußböden).
7. Platzieren Sie die fertige Türzarge aus Hauptbalken in der Mauertüröffnung.
8. Fixieren Sie die Türzarge in der Wand mit Hilfe vom Montagehalter, indem Sie ihn am oberen Balken befestigen.
9. Platzieren Sie die Montagekissen in den oberen Ecken (zwischen der Mauer und der Türzarge). Pumpen Sie die beiden Kissen gleichzeitig auf, so dass die Türzarge im gleichen Abstand von der Mauer blockiert wird.
10. Überprüfen Sie die, ob sich der obere Balken waagerecht befindet, gegebenenfalls korrigieren Sie die Ausrichtung, indem Sie den Druck in den Montagekissen ändern.
11. Legen Sie die regulierbaren Abstandshalter ein, richten Sie sich dabei an dem Maß direkt unter dem oberen Balken, dann schieben Sie sie nach unten. Richten Sie sie im gleichen Abstand voneinander: 1 ganz unten, 2 in der Mitte, 3 ca. 20-30 cm von oben.
12. Spritzen Sie den Montageschaum zwischen die Türzarge und die Mauer auf der Höhe der Abstandshalter ein. Belassen Sie die Abstandshalter so lange, wie dies vom Schaumproduzenten empfohlen wird. Beachten Sie beim Schaumeinspritzen, dass sich sein Volumen mehrfach erhöhen wird.
13. Tragen Sie eine geringe Menge von Silikon auf einige Stellen der gefrästen Rille des bereits verbundenen und eingebauten Balken auf und dann schieben Sie den Rahmen aus Seitenleisten hinein.
14. Legen Sie die Roller auf die Führungen an. Schrauben Sie die Führungen an den Sturz auf, hängen Sie die Türblätter auf. Bei Bedarf regulieren Sie die senkrechte und waagerechte Ausrichtung mit den Schrauben des Rollsystems.
15. Montieren Sie die Abdeckleiste, indem Sie die Verbindungsfeder in die Leiste und die senkrechten Balken, dort wo sich die gefräste Rille befindet, einkleben.
16. In den Räumen, in denen die Seitenleisten bzw. der Türzargenunterteil die abwaschbaren Flächen (Fliesen, abwaschbare Tapeten, PVC-Paneele) berühren, sollten diese Verbindungen mit der Wand und dem Fußboden mit Silikon in einer entsprechenden Farbe abgedichtet werden. Die Silikondichtungen werden nicht angewendet, wenn die Türzarge auf der Auslegware eingebaut wird.

116_8_Systemy przesuwne i garderoba.indd 45 2014-08-05 09:22:06

OXFORD und GENF – BESCHREIBUNGEN

ZEICHNUNGEN ZUR MONTAGEANLEITUNG:

1. Zweiteiliges Türblatt ..... (Zeichn. Nr. 17)
   - Drehblatt ..... (A) (Zeichn. Nr. 17)
   - Führungsblatt ..... (B) (Zeichn. Nr. 17)
   - Türbänder ..... (C) (Zeichn. Nr. 17)
2. Türzarge (Rys. 18)
   - Oberes Rahmenholz (D) (Zeichn. Nr.18) mit der angeschraubten Führungsleiste (E) (Zeichn. Nr. 21)
   - Senkrechte Rahmenhölzer ..... (F) i (G) (Zeichn. Nr. 18)
   - Unteres Rahmenholz ..... (H) (Zeichn. Nr. 18)
   - Untere Stütze ..... (K) (Zeichn. Nr. 21)
   - Obere Stütze ..... (L) angeschraubt an die Leiste (E) (Zeichn. Nr. 21)
3. Zubehör
   - Oberer Drehzapfen ..... (N) (Zeichn. Nr. 22)
   - Oberer Führungszapfen ..... (O) (Zeichn. Nr. 22)
   - Anschlag ..... (P) (Zeichn. Nr. 20)
   - Türgriff ..... (R) (Zeichn. Nr. 17)
   - Unterer Zapfen, regulierbar ..... (M) (Zeichn. Nr. 22)
   - Schrauben- und Bolzensatz

MAßE (Zeichn. Nr. 16)

S_2, S_2* – Breite des Türblatts [mm]

S_1, S_1* – Breite der Tür mit Türzarge [mm]

S_0, S_0* – Breite der Maueröffnung vorbereitet zum Einbau von der Türzarge [mm]

H_2 – Höhe des Türblatts [mm]

H_1 – Höhe des Türblatts mit dem oberen Türzargenbalken [mm]

H_0 – Höhe der Maueröffnung vorbereitet zum Einbau vom Rahmen bei der Montage ohne Schwelle

H_0* – Höhe der Maueröffnung vorbereitet zum Einbau vom Rahmen bei der Montage mit Schwelle

MONTAGE

1. Montieren Sie die Türzarge (D F G H) auf einer glatten, waagerechten Fläche, jede Ecke soll mit einem Dübel (Ø 8 mm) „A" und mit einer Möbelschraube „B" (Zeichn. Nr. 4) verbunden werden. Montieren Sie die senkrechten Rahmenhölzer (F i G) an das obere Rahmenholz (D) gemäß der Zeichnung Nr. 22.
2. Stellen Sie die Türzarge in die Leibungsöffnung (bei einem unebenen Fußboden legen Sie Distanzunterlagen unter die Rahmenhölzer (F G) ein und bereiten Sie Distanzklötze (1- 8) vor. (Zeichn. Nr. 23). Zeichn. Nr. 23 „C" – Schrankinnenraum
   - Ansicht von oben.

   ACHTUNG !!!

   Eine entsprechend gewählte Stärke der Distanzklötze garantiert die senkrechte Ausrichtung der Türzarge; Schrauben Sie die Klötze und die Türzarge an, nachdem Sie die Führungsöffnungen in den Rahmenhölzern (F G) angebohrt haben.
3. Schrauben Sie die Türzarge samt Klötzen (1) an. (Zeichn. Nr. 19 a).
4. Loten Sie die Konstruktion in zwei Ebenen genau an und schrauben Sie den Klotz (4), dann (2) und (3) an (siehe den Hinweis unter Achtung).
5. Überprüfen Sie die waagerechte Lage des oberen Rahmenholzes und wiederholen Sie den Vorgang 3 - 4 für das Rahmenholz (G).
6. Schrauben Sie die untere Stütze (K) an (Zeichn. Nr. 21), die Stützen (K) und (L) sollten sich auf derselben Seite der Tür befinden.

   ACHTUNG!!!

   Bohren Sie beim Installieren der Stütze (K) die Führungsöffnungen C 3,5 mm an.
7. Schlagen Sie vorsichtig den Zapfen (M N O) in die Türblätteröffnungen an (Zeichn. Nr. 17 i 22).
8. Schrauben Sie die Schraube des unteren Zapfen (M) bis zum Widerstand fest.
9. Halten Sie die beiden Türblätter und stecken Sie den Zapfenbolzen (N) in die Öffnung der oberen Stütze (L) und den Ring des oberen Zapfens (O) in die Führungsleiste (E) ein; drücken Sie die Türblätter nach oben an und führen Sie die Zapfenschraube (M) in die Zahnöffnung der unteren Stütze (K) ein.
10. Befestigen Sie den Griff (R) (Zeichn. Nr. 17).
11. Wiederholen Sie den Vorgang 7 – 9 bei vierteiligen Türen.
12. Drücken Sie den Anschlag (P) in die Leiste (E) für jedes Türblattpaar ein (Zeichn. Nr. 20); bei geschlossener Tür soll der Zapfenring (O) die Anschlagfeder andrücken.

REGULIERUNG

Für eine waagerechte und senkrechte Regulierung sollten Sie:

- die Schraube im unteren Zapfen (M) mit den Fingern ausschrauben (Zeichn. Nr. 22);
- die Zapfenschraube (M.) in der Zahnöffnung der unteren Stütze (K) verschieben (Zeichn. Nr. 21);
- die obere Stütze (L) in der Führungsleiste (E) mit Hilfe vom Schraubenzieher verschieben (Zeichn. Nr. 21).

ACHTUNG !!!

WENN EINE RICHTIGE AUFSTELLUNG DER TÜR gemäß dem angegebenen Schema NICHT MÖGLICH IST, heißt das, dass DIE TÜRZARGE NICHT RICHTIG INSTALLIERT WURDE (Ein häufiger Fehler bei der Montage ist, dass man den Rahmen an die schiefe Wand anpassen will). ES SOLL DIE TROCKENE MONTAGE AUSGEFÜHRT WERDEN, d.h. DER SCHAUM UND DIE MONTAGELEISTEN SIND ZU VERWENDEN.

116_8_Systemy przesuwne i garderoba.indd 46 2014-08-05 09:22:06

TERMENI ȘI CONDIȚII DE GARANȚIE

ATENȚIE! Nu începeți montajul produsului înainte de a va familiariza cu instrucțunile si termenii de garanție.

Produsul ..... Factura .....

Data ..... Seria .....

1. Porta KMI Poland Sp. z o. o. Spółka komandytowa, societate în comandita pe acțiuni, în calitate de GARANT, acorda garanție produselor sale cu condiția ca acestea sa fie montate conform instrucțiunilor din acest Certificat si folosite conform destinației. Distribuitorii Porta KMI Poland, societate în comandita pe acțiuni, reprezinta compania în asigurarea garanției.
2. Termenul de garanție pentru produsele standard ale Porta KMI Poland Sp. z o.o. Spółka komandytowa, societate în comandita pe acțiuni, este:
   - 24 luni pt. produsele standard
   - 24 luni pt. usile de siguranta
   - 24 luni pt. usile de exterior din lemn masiv
   - 10 ani pt. usile Enduro
   - 10 ani pt. perforatiile usilor metalice de exterior si a tocurilor metalice

   În cazul în care montajul se realizează cu echipe autorizate de montaj (cu autorizatie valida) si montajul autorizat este certificate prin stampilarea certificatului de garantie, perioada de garanție se prelungește cu 12 luni.
3. Termenul de garanție începe de la data vânzarii specificata în documentul de cumparare (factura) catre clientul final.
4. Acordarea serviciilor de garanție este condiționata de depunerea la punctul de vânzare a certificatului de garanție împreuna cu documentul de cumparare (factura fiscala), eliberat de Vânzator la cumpararea produsului si factura serviciilor de montaj in cazul montajului cu montatori autorizati. Certificatul de garanție este atasat la fiecare produs. Obligația cumparatorului este de a ridica documentele respective de la punctul de vânzare sau montatorul autorizat.Toate mențiunile din Certificatul de Garanție pot fi făcute numai de Producator sau de catre personalul autorizat de la punctul de vânzare, respectiv montatorul autorizat. În caz de nesoluționare a problemei de catre Vânzator, va rugam contactați Departamentul Reclamații al Porta, Zona Industriala N-V, Str. III, nr. 11, Arad, 310 491, Romania, Tel: +40 257 227 449, +40 257 227 433.
5. Garantul se obliga la examinarea si rezolvarea reclamației în cel mai scurt timp posibil.Pentru orice problema legată de garanția produsului, clientul trebuie sa se adreseze distribuitorului de la care a achizitionat produsul.
6. Întârzierile în remedierea reclamației nu sunt luate în considerare atunci când constatarea si repararea nu sunt posibile din vina cumparatorului.
7. În cazul în care caracterul defecțiunilor permite acest lucru, remedierea este efectuata la client.
8. În perioada de garanție (vezi pct. 2) producatorul se obliga la remedierea defectelor Gratuit, în cazul în care acestea sunt din vina Producătorului.
9. Constatarea defectului si alegerea procedurii de remediere va fi efectuata de catre reprezentanții vânzatorilor.
10. Constatarea defectului se va face numai înaintea montarii produsului reclamat de catre cumparator. Montarea accesoriilor se considera ca incepere a montarii produsului. Produsul va fi returnat in ambalajul original.
11. Garanția se pierde in urmatoarele cazuri:
    - la efectuarea oricaror modificari nepermise asupra produsului;
    - în cazul oricaror intervenții nepermise asupra structurii produsului
    - îndepartarea placuței de identficare în cazul produselor certificate
    - la pierderea sau deteriorarea facturii de cumparare a produsului
    - mențiuni facute în certificatul de garanție de catre persoane neautorizate
12. Durata medie de utilizare a produsului este de 30 ani.
13. Consumatorul are dreptul de a solicita vânzătorului să i se aducă produsul la conformitate, fără plată, prin reparare sau înlocuire, conform art. 11, din Legea nr. 449 / 2003 sau să beneficieze de reducerea corespunzătoare a prețului ori de rezoluțiunea contractului privind acest produs, în condițiile art. 13 şi 14 din Legea nr. 449 / 2003.
14. Lista actualizata a montatorilor autorizati Porta poate fi consultata pe www.porta.com.ro.
15. Garanția nu cuprinde:
    - deteriorari mecanice si defecte exterioare cauzate de condițiile de transport sau depozitare necorespunzatoare;
    - decolorari si umflări datorate umiditatii excesive din încaperile în care au fost montate produsele (montajul usilor de interior trebuie efectuat dupa terminarea lucrarilor de pardoseala si fnisare a pereților);
    - variații de culoare, noduri sau texturi diferite ale suprafeței rezultate din caracterul unic si specific al finisajelor naturale
    - defecte cauzate de depozitarea necorespunzatoare a produselor în spațiile de construcție (murdarie cu tencuiala, spuma, etc), curățarea cu substanțe chimice agresive etc
    - Producatorul nu este responsabil pentru deteriorarile finisajelor cauzate de utilizarea benzii adezive
    - defecte cauzate de utilizarea eronata sau neglijența Cumparatorului.
    - montajul necorespunzator efectuat de persoane neautorizate
    - situatiile asupra carora producatorul nu are influență (inundații, incendii, spargeri, etc);
    - deteriorarea naturala a produsului prin exploatarea acestuia;
    - elemente sau accesorii care lipsesc si a caror lipsa poate fi constatata la ridicarea/livrarea produsului
    - produsele revopsite de catre Cumparator
    - urmatoarele operatiuni nu sunt subiect al reclamatiilor: întreținerea produsului, păstrarea si ajustarea accesoriilor
    - orice degradare a produsului in procesul de montaj datorat utilizarii substantelor chimice care nu au un PH neutru, precum acetatii sau compusii de etil si butil. Vezi fisa produsului.
16. Porta KMI Poland Sp. z o.o. Spółka komandytowa, declara pe propria raspundere conform O.G. 21/92 si H.G. 449/03 ca produsul vândut corespunde documentațiilor de execuție ale fabricantului.

Cumpărător: Vânzător: Producător:

PORTA KMI POLAND
Spółka z ograniczoną odpowiedzialnością
Spółka komandytowa
84-239 BOLSZEWO, ul. Szkolna 54
tel. 58 677 81 00, fax 58 677 81 99
NIP 585-00-06-204

....

116_8_Systemy przesuwne i garderoba.indd 47 2014-08-05 09:22:06

UŞI PORTA: DESTINAŢIA, MONTAJUL, CONDIŢII DE EXPLOATARE ŞI INTREŢINERE

1. În funcţie de tipul uşilor, acestea sunt destinate pentru inchiderea golurilor de zid în construcţii, astfel:
   - Interior între încăperi fără diferenţă mare de temperatură şi umiditate
   - Intrare cu diferenţă de temperatură si umiditate mică (ex: la casa scării),
   - Exterior – pentru montajul la exteriorul clădirii.
2. Uşile de interior standard, sunt destinate pentru locuinţe şi alte clădiri (în care nu sunt necesare uşi tehnice cu parametri speciali), pentru exploatarea în condiţii de umiditate 30–60%.
3. Uşile de interior nu pot fi montate în încăperi cu umiditate peste 60%. Ex.: baie cu aburi, spălătorii, saune, piscine etc.
4. Recomandăm alegerea si montajul uşilor cu ajutorul specialiştilor – Vânzători sau Montatori Autorizaţi PORTA (consultaţi condiţiile de garanţie).
5. Înainte de efectuarea montajului trebuie verificat dacă produsele livrate sunt:
   - conform comenzii şi facturii,
   - nu au defecte vizibile.
6. Montajul uşilor de interior trebuie executat în locurile cu pereţi şi pardoseli finisate (zugrăveală, faianţa, tapetul etc). Finisajul trebuie să ajungă până la marginea golului de zidărie.
7. La tocurile din lemn sau materiale lemnoase, în încăperi unde pardoselile sunt spălate cu apă, partea inferioară (baza) trebuie protejată înainte de montaj cu silicon. De asemenea, după montaj, trebuie etanşată obligatoriu cu silicon, îmbinarea dintre toc, pardoseală şi perete.
8. Folosiţi mânere cu şilduri de dimensiuni corespunzătoare canatelor.
9. Foile de uşă şi tocurile metalice trebuie transportate si depozitate în poziţie verticală, sprijinite în partea de jos.
10. Tocurile din lemn şi materiale lemnoase împachetate în cutii din carton, trebuie transportate şi depozitate în poziţie orizontală, pe paleţi (max. 10 buc.) una peste alta, despărţite cu şipci.
11. Înmagazinarea şi depozitarea este permisă numai în locuri uscate. În nici un caz nu se permite înmagazinarea în încăperi nefinisate, pivniţe cu umiditate sau garaje.
12. Produsele grunduite trebuiesc imediat după montaj finisate în regie proprie.
13. Toate tocurile metalice, cu excepţia celor reglabile , vopsite în culori standard, sunt acoperite cu un strat de grund .
14. Produsele finisate cu vopsele pe bază de apă aflate în exploatare, se uzează natural odată cu trecerea timpului.
15. Uşile sunt executate în conformitate cu normele (PN EN 1530:2001; PN EN 1529:2001 şi PN-88/B-10085/A2+A3) care permit mici toleranţe la dimensiuni.
16. Uşile de interior sunt lipite cu soluţii din grupa adezivilor rezistenţi la apă D3 şi D4 (PN EN 204:2002).
17. Produsele din lemn şi materiale lemnoase se curăţă cu ajutorul preparatelor pt. întreţinerea mobilei sau cu o cârpă uşor umedă. Uşile de interior nu pot fi supuse la contact direct cu apa.
18. În cazul montajului produselor metalice în încăperi neîncălzite, cu umiditate mare sau cu ventilaţie necorespunzătoare, poate interveni marirea volumului materialului, aceasta neconstituind bază pentru reclamaţie. Rezolvarea problemei poate fi făcută prin imbunătăţirea ventilaţiei.
19. În locurile cu trafic intens, recomandăm folosirea uşilor cu finisaje şi accesorii corespunzătoare destinaţiei.

116_8_Systemy przesuwne i garderoba.indd 48 2014-08-05 09:22:06

Sistem pe perete PORTA pentru uşi glisante

LISTA DE COMPONENTE ŞI ACCESORII

- canat de uşă (nu este inclus în set) ..... 1 buc
- rotile cu rol de susţinere şi culisare ..... 1 set
- acoperitoare ..... 1 buc
- bârna de oprire ..... 1 buc
- profil ..... 1 buc
- set de garnituri ..... 1 set
- etichetă de identificare pe ambalaj

Lista elementelor şi accesoriilor pentru montajul tunelului (opţiune) este inclusa în carte de garanţie pentru tunelul Porta Sistem.

LEGENDĂ PENTRU DESENE

A – perete

B – spumă de montaj

C – tunel Porta Sistem

D – punctul de sprijin al profilului

E – profil

F – acoperitor

G – şină de ghidare

H – ghidare de jos

DIMENSIUNILE (Des. 1)

S_s – lăţimea totală a canatului cu falţuri

H_s – înălţimea totală a canatului cu falţuri

S_o – laţimea golului de zid pregătit pentru montajul tocului

H_o – înalţimea golului de zid pregătit pentru montajul tocului, măsurată de la nivelul podelei finisate

H_z – înalţimea totala a tocului

M_S – lăţimea acoperitorului pentru system de glisare

M_S – grosimea acoperitorului pentru systemul de glisare

B_o – grosimea bârnei de oprire pentru sistemul de glisare

$T_{s/w}$ – toleranţa la dimensiunile golului de zid

INSTRCŢIUNI DE MONTAJ

Înainte de a începe montajul sistemului de glisare trebuie montat tunelul Porta Sistem fără pervaz. Instrucţiuni de montaj se găsesc la Certificatul de garanţie Porta SYSTEM.

1-2. Înainte de aplicarea finală a şipcilor brăţară ale TUNELULUI, în partea unde în final se vor afla uşile glisate, montăm profilul metalic. Marginea de jos a profilului trebuie să se sprijine de bârna principală superioară a TUNELULUI, iar capătul lui trebuie să iasă din contrurul TUNELULUI cu 32 mm (schiţa auxiliară 2–3). După ce se constată că profilul este la orinzontală, îl fixăm pe perete cu ajutorul diblurilor 10 x 50.

3. Pe profil trebuie fixat şina cu ajutorul şuruburilor M4 x 12. Se va urmări ca profilul şi şina să fie plate drept. Introducem rolele şi fixăm limitatoarele la extremităţile şinei.

   Fixaţi acoperitor cu ajutorul şuruburilor 3.9 x 16. Fixaţi bârna de oprire la pervaz folosind şuruburi 50 x 4 (Des. 4). Verificaţi dacă marginea bârnei este aliniată cu marginea pervazului.

   După fixarea pervazurilor cu bârna de oprire, fixaţi pervazurile pe traversă tunelului cu ajutorul adezivului.

4-5. Se montează ghidajul de jos în aşa fel încât mijlocul lui să fie la o distanţa de 30 mm de pervaz. Marginea ghidajului nu poate intra în golul de trecere.

6.8. Se lipesc periile de etanşare. Pentru sisteme de perete cu canaturi dotate cu geam se recomandă montajul unei perii verticale pe canat.

9. Fixaţi mânerul pe suprafaţa îngustă, superiară a canatului cu şuruburi 19 x 3 cu cap conic. Se va avea grijă ca orificiile în canat şi în mâner să fie în aceeaşi linie, iar tăietura îndreptată către perete.

10. Asezaţi canatul de uşa. Daca este necesar, reglaţi poziţia elementelor verticale şi a celui orizontal cu şuruburile căruciorului.

    Pentru a ajusta poziţia orizontala a canatului, desprindeţi şuruburi M4 x 12 şi mutaţi şina.

11-12. Asamblaţi elementele acoperitorului folosind corniere de îmbinare ESC 30 x 30 x 25 x 1,5 şi şuruburilor 12 x 3 cu cap conic.

13. Fixaţi elementele asamblate folosind adeziv.

14. Efectul montajului.

116_8_Systemy przesuwne i garderoba.indd 49 2014-08-05 09:22:06

Sistem in perete COMPACT – TOC

LISTA DE COMPONENTEŞI ACCESORII:

1. Canat de uşă (nu este inclus in set) ..... 1 buc sau 2* buc
2. Casetă metalică (nu este inclusă in set) ..... 1 buc
3. Perie anti-praf ..... 3 sau 6* buc
4. Garnitură din acril ..... .4,2 or 0* m
5.Cuplaj din plastic cu şurub ..... 4 seturi
6. Cuplaj metalic..... 4 buc
7. Barna de oprire ..... 1 sau 0* buc
8. Pervazuri ..... 6 buc
9. Profiluri ..... 6 buc

* pentru sisteme glisante pt. uşi duble

ATENŢIE!

Tocul pt. sistemul glisant COMPACT din oferta PORTA se foloseşte cu caseta metalică din oferta PORTA.

LEGENDĂ PENTRU DESENE

Descrierea Desenului 7

A – placă rigips

B – garnitură din acril

C – bârna de oprire

D – lonjeron lateral al casetei metalice

E – pervaz lat

F – profil

G – pervaz îngust

H – perie anti-praf

I – lonjeron mijlociu

DIMENSIUNILE (Des. 6)

OFF – nivelul podelei finisate

S_0 – laţimea golului de zid pregătit pentru montajul tocului din lemn

S_B – laţimea tocului din lemn, dimensiunea fără pervazuri

S_Z – laţimea totală a tocului de uşa, dimensiunea cu pervazuri

S_0 – laţimea golului de zid pregătit pentru montajul casetei

S_S – lăţimea canatului

H_0 – înalţimea golului de zid pregătit pentru montajul tocului din lemn, măsurată de la nivelul podelei finisate

H_B – înaţimea tocului din lemn, dimensiunea fără pervazuri

H_Z – laţimea totală a tocului de uşa din lemn, dimensiunea cu pervazuri

H_0 – înalţimea golului de zid pregătit pentru montajul casetei, măsurată de la nivelul podelei finisate

H_S – înălţimea canatului

ÎN AFARĂ DE ELEMENTELE ŞI ACCESORII, PENTRU MONTAJ SUNT NECESARE:

- masă de lucru
- silicon,
- adeziv pentru lemn,
- şurubelniţă Philips
- poloboc

INSTRCŢIUNI DE MONTAJ

1. Asamblaţi caseta metalica conform instrucţiuniilor ataşate.
2. Finisaţi suprafaţa peretelui in jurul casetei.
3. Desfaceţi cutia in care se află tocul pe o suprafaţă plană şi netedă (curataţi suprafaţa pentru a evita deteriorarea elementelor) şi aranjaţi toate elementele.
4. Inainte de a incepe montajul aplicaţi un strat de silicon pe partea de jos al tocului (nu se aplică dacă podea este finisată cu mochetă). In cazul in care partea de jos sau părţile laterale au contact direct cu suprafeţe care sunt spălate cu apă (faianţa, tapet lavabil, lambriuri PVC), obligatoriu trebuie etanşate imbinările cu silicon de culoare potrivită. Siliconul nu se aplică in cazul montajului pe mochetă.
5. Aplicaţi o cantitate mică de adeziv pentru lemn pe barna de oprire şi fixaţi-o.
6. Aplicaţi o cantitate mica de adeziv pentru lemn pe colţurile pervazurilor verticale. Fixaţi pervazul vertical ingust şi pervazul vertical lat la unghi drep faţă pervazului orizontal folosind cleme, avand grijă ca imbinarea pe partea laminatului să fe corectă. Controlaţi unghiul imbinării şi eventual corectaţi.
7. Fixaţi pervazurile pe o parte. Pervazul lat trebuie fixat pe barna de oprire, iar pervazul ingust trebuie fixat pe partea cealaltă, in partea superioară. Inainte de a fixa pervazurile inguste, montaţi peria anti-praf de lungime potrivită înainte ca pervazurile înguste sa fie montate pe perete.
8. Fixaţi clemele fixe de montaj pe partea superioară îngustă a planului canatului cu ajutorul şuruburilor pentru fundaţie, astfel încât axa canelurii cap să fie dispusă la distanţă de 120 mm* de marginea canatului (Desen aux. 3). Asiguraţi-vă că respectivele caneluri ale clemelor fixe de montaj sunt îndreptate spre perete.

   NOTA! În cazul uşilor Natura Space, ataşaţi clemele fixe de montaj la o distanţă de 110 mm faţă de cantul uşii; atunci când uşa este deschisă, aveasta poate să se suprapună cu golul de trecere cu până la 10 mm.
9. Ataşaţi uşa pe şuruburile roţilor, ajustaţi înălţimea şi strângeţi piuliţele.
10. Fixaţi pervazele pe cealaltă parte după cum este specificat la punctele 6 şi 7.
11. Puneţi pervazele pe blatul de lucru, conectaţi-le cu conectori, şi strangeţi şuruburile, continuu verificand cu atenţie imbinările de pe partea finisată.
12. Fixaţi unghiurile cu adeziv pe ambele părţi ale tocului de uşă.
13. Fixaţi garnitura acrilică intre apărătoarea grindei şi pervaz.

116_8_Systemy przesuwne i garderoba.indd 50 2014-08-05 09:22:06

ALFA – DESCRIEREA

LISTA DE COMPONENTE ŞI ACCESORII:

- canat de uşă (nu este inclus în set) ..... 1 buc
- lonjeron .....2 buc
- traversă .....1 buc
- profil .....6 buc
- rotile cu rol de susţinere şi culisare .....1 set
- cuplaj din plastic cu şurub ..... 4 seturi
- cuplaj din metal pentru profiluri
- profil din metal cu un set de şuruburi metalice ..... 1 buc

LEGENDĂ PENTRU DESENE (Des. 11)

1 – perete
2 – spumă de montaj
3 – lonjeron
4 – traversă
5 – profil de colţ
6 – profil din metal
7 – şină de ghidare cu rotile
8 – şurub pentru metal

DIMENSIUNILE (Des. 8)

S_s – lăţimea totală a canatului

S_Z – laţimea totală a tocului de uşa, dimensiunea cu pervazuri

S_B – lăţimea totală a tocului de uşa, dimensiunea fără pervazuri

S_o – lăţimea golului de zid pregătit pentru montajul tocului, măsurată de la nivelul podelei finisate

H_s – înălţimea totală a canatului

H_Z – înălţimea totală a tocului de uşa, dimensiunea cu pervazuri

H_B – înaţimea tocului, dimensiunea fără pervazuri

H_o – înălţimea golului de zid pregătit pentru montajul tocului, măsurată de la nivelul podelei finisate

M_s – lăţimea acoperitorului pentru sistem de glisare

INSTRCŢIUNI DE MONTAJ

În afară de componentele şi accesorii, pentru montaj mai sunt necesare următoarele:

– blat de lucru,
– menghină,
– perne de montaj,
– distanţieri reglabili,
– spumă de montaj,
– adeziv pentru lemn,
– silicon,
– boloboc,
– ciocan
– şurubelniţă Philips.

ATENŢIE! A nu se desface ambalajul co cuţit pentru a evita deteriorarea suprafeţei tocului – canatului..

INSTRCŢIUNI DE MONTAJ

1. Înainte de a începe montajul uşii, verificaţi dacă dimensiunile golului de zid sunt potrivite produsului care va fi montat, şi anume verificaţi înalţimea şi laţimea golului de zid şi grosimea pereţilor.

   În plus, verificaţi:
   – uniformitatea grosimii golului de zid,
   – dacă golul de zid este drept în plan vertical şi orizontal,
   – dacă nivelul podelei este uniform.
   Atenţie! Reglarea tocului trebuie efectuată după verificarea lăţimii golului de zid. În condiţii optime lăţimea golului de zid ar trebuie să se încadreze în mijlocul intervalului de reglare al tocului. De exemplu pentru o grosime de zid de 13 cm se va potrivi tocul Porta System tip „C" (interval de reglare 120–140 mm).

2. Desfaceţi cutia în care se află tocul pe o suprafaţă plană şi netedă (curataţi suprafaţa pentru a evita deteriorarea elementelor montate) şi aranjaţi toate elementele.

3. Fixaţi şina de ghidare cu profilul metalic cu ajutorul şuruburilor 4.2 x 16 (Des. 9). Fixaţi întreagă structură cu traversa, pe partea interioară (Des. 10), astfel incât şina să atingă marginea traversei. Introduceţi rotile pe şina.

4. Acoperiţi cu adeziv pentru lemn colţurile ale elementelor verticale şi orizontale.

5. Fixaţi elementele verticale la 90 de grade faţă de cel orizontal. Fixaţi clema metalică pe orificiile din pervazuri şi strângeţi având grijă că suprafaţa îmbinării pervazurilor (pe partea laminatului) să fie corectă. Fixaţi dibluri din plastic (1 până la 3) la îmbinarea tocului şi strângeţi cu holtzşuruburile din partea diblului alb. Controlaţi unghiul îmbinării şi eventual corectaţi. Efectuaţi aceasta operaţiune şi pe partea cealaltă a tocului.

6. Îndepartaţi tocul de pe masă şi aşezaţi pervazurile. Fixaţi părţile pervazului cu cleme având grijă ca îmbinarea pe partea laminatului să fie corectă.

7. Înainte de a începe montajul aplicaţi un strat de silicon pe partea de jos al tocului (nu se aplică pe podele finisate cu mochetă).

8. Aşezaţi tocul în golul de zid.

9. Fixaţi tocul cu ajutorul cleştilor pe bara orizontală.

10. Introduceţi perne de aer în colţurile dintre toc şi perete. Umflaţi ambele perne de aer în colţurile in mod egal, astfel încât tocul să fie fixat central în golul de zid.

11. Controlaţi poziţia elementului orizontal şi a celor verticale şi eventual corectaţi prin modificarea presiunii din perne.

12. Fixaţi distanţieri reglabili menţinând dimensiunea de sub traversa şi apoi mutaţi în jos. Fixaţi distanţieri în trei puncte ale tocului: primul la baza tocului, al doilea pe mijloc şi al treilea la 20–30 cm în partea de sus a tocului.

13. Întroduceţi spuma între toc şi perete în dreptul distanţierilor. Lasaţi distanţierii pe perioada indicată de către producatorului spumei. Aveţi în vedere faptul că spuma îşi măreşte semnificativ volumul.

14. Întroduceţi cantităţi mici de silicon în şanţul tocului şi fixaţi rama cu pervazuri.

15. Asezaţi canatul de uşă. MONTAREA FOII DE UŞĂ - la pagina următoare.

116_8_Systemy przesuwne i garderoba.indd 51 2014-08-05 09:22:06

Uşi ALFA – MONTAREA FOII DE UŞĂ

MONTAREA FOII DE UŞĂ ALFA (foto pag. 6)

16. Pregătirea

16.1 Instalaţi „placa" în podele prin intermediul unor dibluri şi şuruburi menţinând în acelaşi timp poziţia faţă de tocul uşii.

16.2 Fixaţi diblul inferior în foaia de uşă cu ajutorul unor şuruburi.

16.3 Fixaţi placa cu ajutorul unor şuruburi.

16.4 Înşurubaţi dispozitivul de asamblare.

16.5 Pentru a permite montarea corectă se recomandă scoaterea şuruburile dintr-o parte a balamalelor.

16.6 Ataşaţi garnitura pe marginea superioară a foii de uşă.

17. Montarea foii de uşă in partea de sus.

17.1 Instalaţi foaia de uşă în marginea de sus în acelaşi timp având grijă la instalarea ei corectă. Ridicaţi foaia de uşă pentru a o forţa sa intre în lacaş.

17.2 Coborâţi foaia de uşă astfel încât să intre şi în partea inferioară.

17.3 Reglaţi poziţia foii de uşă, dacă este necesar şi strangeţi cu piuliţa.

18. Montarea părtii laterale.

18.1 Fixaţi foaia de uşă pe dispozitivul de asamblare superioară prin intermediul a două şuruburi.

18.2 Rotiţi foaia de uşă180 ° pe verticală pentru a insera cel de- al doilea şurub.

18.3 Reglaţi înălţimea foii de uşă şi strângeţi cu piuliţa.

19. Finalizarea montării.

19.1 Se înşurubează balamalele şi se reglează poziţia foii de uşă.

116_8_Systemy przesuwne i garderoba.indd 52 2014-08-05 09:22:06

OMEGA – DESCRIEREA

LISTA DE COMPONENTE ŞI ACCESORII:

- Canat de uşă (nu este inclus în set) ..... 2 buc
- bară orizontală ..... 2 buc
- traversa ..... 1 buc
- profiluri ..... 6 buc
- acoperitor ..... 1 buc
- rotile cu rol de susţinere şi culisare ..... 2 seturi
- cuplaj din plastic cu şurub ..... 4 seturi
- cuplaj din metal pentru profiluri ..... 4 seturi

LEGENDĂ PENTRU DESENE (DES. 15)

1 – perete
2 – spumă de montaj
3 – traversa
4 – acoperitor
5 – profil de colţ
6 – şurub
7 – şină de ghidare cu rotile

DIMENSIUNILE (Des. 14)

S_S – lăţimea totală a canatului
S_Z – lăţimea totală a tocului de uşa, dimensiunea cu pervazuri
S_B – laţimea totală a tocului de uşa, dimensiunea fără pervazuri
S_0 – lăţimea golului de zid pregătit pentru montajul tocului, măsurată de la nivelul podelei finisate
H_S – înălţimea totală a canatului
H_Z – înălţimea totală a tocului de uşa, dimensiunea cu pervazuri
H_B – înaţimea tocului, dimensiunea fără pervazuri
H_0 – înălţimea golului de zid pregătit pentru montajul tocului, măsurată de la nivelul podelei finisate
M_S – lăţimea acoperitorului pentru sistem de glisare

INSTRCŢIUNI DE MONTAJ

În afară de componentele şi accesorii, pentru montaj mai sunt necesare următoarele:

- blat de lucru,
- clește pentru montaj,
- perne de montaj,
- distanţieri reglabili,
- spumă de montaj,
- adeziv pentru lemn,
- silicon,
- boloboc,
- ciocan
- şurubelniţă Philips

ATENŢIE! A nu se desface ambalajul co cuţit pentru a evita deteriorarea suprafeţei tocului – canatului.

INSTRCŢIUNI DE MONTAJ

1. Înainte de a începe montajul uşii, verificaţi dacă dimensiunile golului de zid sunt potrivite produsului care va fi montat, şi anume verificaţi înalţimea şi laţimea golului de zid şi grosimea pereţilor.

   În plus, verificaţi:
   - uniformitatea grosimii golului de zid,
   - dacă golul de zid este drept în plan vertical şi orizontal,
   - dacă nivelul podelei este uniform.

   ATENŢIE! Reglarea tocului trebuie efectuată după verificarea lăţimii golului de zid. În condiţii optime lăţimea golului de zid ar trebuie să se încadreze în mijlocul intervalului de reglare al tocului. De exemplu pentru o grosime de zid de 13 cm se va potrivi tocul Porta System tip „C" (interval de reglare 120-140 mm).

2. Desfaceţi cutia în care se află tocul pe o suprafaţă plană şi netedă (curataţi suprafaţa pentru a evita deteriorarea elementelor montate) şi aranjaţi toate elementele.

3. Acoperiţi cu adeziv pentru lemn colţurile ale elementelor verticale şi orizontale.

4. Fixaţi elementele verticale la 90 de grade faţă de cel orizontal. Fixaţi clema metalică pe orificiile din pervazuri şi strângeţi având grijă că suprafaţa îmbinării pervazurilor (pe partea laminatului) să fie corectă. Fixaţi dibluri din plastic (1 până la 3) la îmbinarea tocului şi strângeţi cu holtzşuruburile din partea diblului alb. Controlaţi unghiul îmbinării şi eventual corectaţi.

   Efectuaţi aceasta operaţiune şi pe partea cealaltă a tocului.

5. Îndepartaţi tocul de pe masă şi aşezaţi pervazurile. Fixaţi părţile pervazului cu cleme având grijă ca îmbinarea pe partea laminatului să fie corectă.

6. Înainte de a începe montajul aplicaţi un strat de silicon pe partea de jos al tocului (nu se aplică la podele finisate cu mochetă).

7. Aşezaţi tocul în golul de zid.

8. Fixaţi tocul cu ajutorul cleştilor pe bara orizontală.

9. Introduceţi perne de aer în colţurile dintre toc şi perete. Umflaţi ambele perne de aer în colţurile in mod egal, astfel încât tocul să fie fixat central în golul de zid.

10. Controlaţi poziţia elementului orizontal şi a celor verticale şi eventual corectaţi prin modificarea presiunii din perne.

11. Fixaţi distanţieri reglabili menţinând dimensiunea de sub traversa şi apoi mutaţi în jos. Fixaţi distanţieri în trei puncte ale tocului: primul la baza tocului, al doilea la nivelul mânerului şi al treilea la 20-30 cm în partea de sus a tocului.

12. Întroduceţi spuma între toc şi perete în dreptul distanţierilor. Lasaţi distanţierii pe perioada indicată de către producatorului spumei. Aveţi în vedere faptul că spuma îşi măreşte semnificativ volumul.

13. Întroduceţi cantităţi mici de silicon în şanţul tocului şi fixaţi rama cu pervazuri.

14. Introduceţi rotile pe şina. Fixaţi întreagă structură cu traversa şi aşezaţi canatul de uşă. Daca este necesar, reglaţi poziţia elementelor verticale şi cel orizontal cu şuruburile căruciorului.

15. Montati garnitura autoadeziva in santul albit al traversei

16. În cazul în care partea de jos sau părţile laterale au contact direct cu suprafeţe care sunt spălate cu apă (faianţa, tapet lavabil, lambriuri PVC), obligatoriu trebuie etanşate îmbinările cu silicon de culoare potrivită. Silicon nu se aplică în cazul montajului pe mochetă

116_8_Systemy przesuwne i garderoba.indd 53 2014-08-05 09:22:06

BETA – DESCRIEREA

LISTA DE COMPONENTE ŞI ACCESORII:

- canat de uşă compus din două elemente (nu este inclus în set) ..... 1 buc
- bară verticală .....2 buc 2 buc
- traversă echipată cu şina de ghidare ..... 1 buc
- profiluri ..... 6 buc
- acoperitor .....2 buc
- cep strain de asamblare ..... 2 buc
- cuplaj din plastic cu şurub ..... 4 seturi
- cuplaj din metal pentru profiluri ..... 4 seturi
- colţar inferior ..... 1 buc
- colţar superior ..... 1 buc
- fus superior rotativ ..... 1 buc
- fus superior de ghidaj ..... 1 buc
- opritor ..... 1 buc
- mâner ..... 1 buc
- stift ajustabil pt reglarea usii in inaltime ..... 1 buc
- bolţuri, şuruburi, dibluri ..... 1 set

LEGENDĂ PENTRU DESENE (Des. 13)

1 – perete
2 – spumă de montaj
3 – lonjeron
4 – acoperitor
5 – cep strain de asamblare
6 – profil de colţ
7 – profil orizontal cu placă laminată
8 – şină
9 – garnitură perie

DIMENSIUNILE (Des. 12)

S_s – lăţimea totală a canatului
S_z – laţimea totală a tocului de uşa, dimensiunea cu pervazuri
S_B – laţimea totală a tocului de uşa, dimensiunea fără pervazuri
S_0 – lăţimea golului de zid pregătit pentru montajul tocului, măsurată de la nivelul podelei finisate
H_s – înălţimea totală a canatului
H_z – înălţimea totală a tocului de uşa, dimensiunea cu pervazuri
H_B – înaţimea tocului, dimensiunea fără pervazuri
H_0 – înălţimea golului de zid pregătit pentru montajul tocului, măsurată de la nivelul podelei finisate
M_s – lăţimea acoperitorului pentru sistem de glisare

INSTRCŢIUNI DE MONTAJ

În afară de componentele şi accesorii, pentru montaj mai sunt necesare următoarele:

– masă de lucru, cleşte pentru montaj, perne de aer, distanţieri reglabili, pene, spumă de montaj, adeziv pentru lemn, silocon, boloboc, ciocan, şurubelnica Philips.

ATENŢIE! A nu se desface ambalajul co cuţit pentru a evita deteriorarea suprafeţei tocului – canatului.

INSTRCŢIUNI DE MONTAJ

1. Înainte de a începe montajul uşii, verificaţi dacă dimensiunile golului de zid sunt potrivite produsului care va fi montat, şi anume verificaţi înalţimea şi laţimea golului de zid şi grosimea pereţilor.

   În plus, verificaţi:
   - uniformitatea grosimii golului de zid,
   - dacă golul de zid este drept în plan vertical şi orizontal,
   - dacă nivelul podelei este uniform.

   Atenţie! Reglarea tocului trebuie efectuată după verificarea lăţimii golului de zid. În condiţii optime lăţimea golului de zid ar trebuie să se încadreze în mijlocul intervalului de reglare al tocului. De exemplu pentru o grosime de zid de 13 cm se va potrivi tocul Porta System tip „C" (interval de reglare 120-140 mm).
2. Desfaceţi cutia în care se află tocul pe o suprafaţă plană şi netedă (curataţi suprafaţa pentru a evita deteriorarea elementelor montate) şi aranjaţi toate elementele.
3. Acoperiţi cu adeziv pentru lemn colţurile ale elementelor verticale şi orizontale.
4. Fixaţi elementele verticale la 90 de grade faţă de cel orizontal. Fixaţi clema metalică pe orificiile din pervazuri şi strângeţi având grijă că suprafaţa îmbinării pervazurilor (pe partea laminatului) să fie corectă. Fixaţi dibluri din plastic (1 până la 3) la îmbinarea tocului şi strângeţi cu holtzşuruburile din partea diblului alb. Controlaţi unghiul îmbinării şi eventual corectaţi.

   Efectuaţi aceasta operaţiune şi pe partea cealaltă a tocului.
5. Îndepartaţi tocul de pe masă şi aşezaţi pervazurile. Fixaţi părţile pervazului cu cleme având grijă ca îmbinarea pe partea laminatului să fie corectă.
6. Înainte de a începe montajul aplicaţi un strat de silicon pe partea de jos al tocului (nu se aplică la podele finisate cu mochetă).
7. Aşezaţi tocul în golul de zid.
8. Fixaţi tocul cu ajutorul cleştilor pe bara orizontală.
9. Introduceţi perne de aer în colţurile dintre toc şi perete. Umflaţi ambele perne de aer în colţurile in mod egal, astfel încât tocul să fie fixat central în golul de zid.
10. Controlaţi poziţia elementului orizontal şi a celor verticale şi eventual corectaţi prin modificarea presiunii din perne.
11. Fixaţi distanţieri reglabili menţinând dimensiunea de sub traversa şi apoi mutaţi în jos. Fixaţi distanţieri în trei puncte ale tocului: primul la baza tocului, al doilea la nivelul mânerului şi al treilea la 20-30 cm în partea de sus a tocului.
12. Întroduceţi spuma între toc şi perete în dreptul distanţierilor. Lasaţi distanţierii pe perioada indicată de către producatorului spumei. Aveţi în vedere faptul că spuma îşi măreşte semnificativ volumul.
13. Întroduceţi cantităţi mici de silicon în şanţul tocului şi fixaţi rama cu pervazuri.
14. Asamblaţi canatul de uşă conform instrucţiunilor pentru uşi de garderobă Oxford şi Geneva, a se vedea puncte 6-12.
15. Montati garnitura autoadeziva in santul albit al traversei
16. În cazul în care partea de jos sau părţile laterale au contact direct cu suprafeţe care sunt spălate cu apă (faianţa, tapet lavabil, lambriuri PVC), obligatoriu trebuie etanşate îmbinările cu silicon de culoare potrivită. Silicon nu se aplică în cazul montajului pe mochetă.

116_8_Systemy przesuwne i garderoba.indd 54 2014-08-05 09:22:06

OXFORD, GENEVA – DESCRIEREA

LISTA DE COMPONENTE ŞI ACCESORII:

1. Canat de uşă compus din două elemente ..... (Des. 17)
   – canat rotativ ..... (A) (Des. 17)
   – canat de ghidaj ..... (B) (Des. 17)
   – balamale ..... (C) (Des. 17)
2. Toc de uşă (Des. 18)
   – traversă ..... (D) (Des. 18), cu glisieră înşurubată (E) (Des. 21)
   – lonjeroane ..... (F) şi (G) (Des. 18)
   – traversă inferioară ..... (H) (Des. 18)
   – colţar de jos ..... (K) (Des. 21)
   – colţar de sus .....L) fixat cu şuruburi de glisieră (E) (Des. 21)
3. Accesorii
   – fus superior rotativ .....(N) (Des. 22)
   – fus superior de ghidaj ..... (O) (Des. 17)
   – limitator ..... (P) (Des. 20)
   – mâner (R) (Des. 17)
   – fus inferior de reglaj ..... M) (Des. 22)
   – complet de bolţuri, şuruburi şi dibluri

DIMENSIUNILE (Des. 16)

S_2, S_2* – laţimea canatului [mm]

S_1, S_1* – lăţimea canatului cu toc [mm]

S_0, S_0* – lăţimea golului de zid pregătit pentru montajul tocului [mm]

H_2 – înălţimea canatului [mm]

H_1 – înălţimea canatului cu traversa [mm]

H_0 – înălţimea golului de zid pregătit pentru montajul tocului, în cazul montajului fără prag

H_0* – înălţimea golului de zid pregătit pentru montajul tocului, în cazul montajului cu prag

INSTRCŢIUNI DE MONTAJ

1. Asamblaţi toc (D, F, G, H) pe o suprafată plană şi netedă, folosind diblu A şi un şurub suedez B (Des. 19) pentru fiecare îmbinarea. Fixaţi lonjeroanele (F şi G) cu traversa (D), conform Desenului 8.
2. Aşezaţi tocul în golul de zid (în cazul podelei denivelate folosiţi adaosuri de distanţiere, care trebuie fixate sub lonjeroanele (F, G). Pregătiţi pene de montaj (1 – 8) (Des. 23) 2 C – interiorul garderobei – vederea de sus.

   ATENŢIE!!!

   Grosimea corespunzătoare a pieselor de distanţă va asigura poziţia verticală a tocului. Penele se vor fixa cu tocul prin efectuarea orificiilor de ghidaj în lonjeroanele (F, G).
3. Înşurubaţi tocul cu piesele de distanţă (1) (Des. 19a).
4. După verificarea poziţiei în două planuri, fixaţi pana (4), apoi (2) şi (3) (vezi Atenţie).
5. Verificaţi poziţia traversei şi repetaţi operaţiunile 3-4 pentru elementul (G).
6. Înşurubaţi colţul inferior (K) (Fig. 21) – colţuri (K) şi (L) trebuie să se afle pe aceiaşi parte a uşii.

   ATENŢIE!!!

   Efectuaţi orificii de ghidaj 3,5 mm pentru montajul colţarului (K).
7. Bateţi fusul cu grijă (M N O) în orificiile canatului (Des. 17 şi 22).
8. Înşurubaţi la maxim şurubul fusului inferior (M).
9. Ţinând perechea de canaturi, introduceţi bolţul fusului (N) în gaura pregătită pentru colţar inferior (L) iar rotiţa fusului superior (O) în glisiera (E); presând canaturile în sus, introduceţi şurubul fusului (M) în orificiu danturat al suportului inferior (K).
10. Montaţi mânerul (R) (Des. 17).
11. Repetaţi operaţiuniile 7-9 în cazul uşilor compuse din patru elemente.
12. Introduceţi în glisiera (E) limitatorul (P) pentru fiecare pereche de canaturi (Des. 20); când uşile sunt închise rotiţa fusului superior (O) trebuie să apese arcul limitatorului..

REGLAJUL

Reglajul orizontal şi vertical se face prin:

- înşurubarea manuală a şurubului în fusul inferior (M) (Fig. 22);
- deplasarea şurubului fusului (M) în orificiu danturat al colţarului inferior (K) (Fig. 21);
- deplasarea elementului superior al ramei (L) în glisiera (E) cu ajutorul şurubelniţei (Des. 21).

ATENŢIE!!!

IMPOSIBILITATEA REALIZĂRII REGLAJULUI CORECT în conformitate cu procedura indicată înseamnă că TOCUL ESTE NECORESPUNZĂTOR MONTAT (greseală des făcută în timpul montajului este ajustarea ramei la un perete strâmb).

PENTRU MONTAJ A SE FOLOSI SPUMĂ DE MONTAJ ŞI PLINTE.

116_8_Systemy przesuwne i garderoba.indd 55 2014-08-05 09:22:07

S.C. PORTA KMI ROMANIA S.R.L.
INTRARE/IEŞIRE
Nr. 3601 Data 06.11.12

DECLARAŢIE DE CONFORMITATE

Producător sau reprezentantul său autorizat	
Producator	Reprezentant autorizat
Porta KMI Poland Spólka z ograniczona odpowiedzialnoscia S.K.A., societate în comandita pe acţiuni (anterior Porta KMI Poland S.A.) Adresa: **84-239 Bolszewo, ul. Szkolna 26**	**SC PORTA KMI ROMANIA SRL** Adresa: **Zona Industrială N-V, Str III, Nr. 11, 310491, Arad**
Codul de referinţă al produsului dat de producător	**1.28**

În conformitate cu Directiva 89/106/CEE – privind armonizarea legilor, reglementărilor tehnice şi a prevederilor administrative ale Statelor Membre, referitoare la produse pentru construcţii, cu **Ordonanţa nr. 20 din 18.08.2010 privind stabilirea unor măsuri pentru aplicarea unitară a legislaţiei Uniunii Europene care armonizează condiţiile de comercializare a produselor** şi cu Hotărârea Guvernului nr. 622/2004 cu modificările şi completările ulterioare privind stabilirea condiţiilor de introducere pe piaţă a produselor pentru construcţii, declară pe proprie răspundere că a fost efectuată atestarea conformităţii produsului(produselor) „Usi de interior – PORTA DOORS pentru utilizarea prevăzută în agrementul tehnic și că acestea pot fi puse în operă conform instrucţiunilor de utilizare conţinute în documentaţia produsului.

Conformitatea este demonstrată având ca referinţă:

AGREMENTUL TEHNIC NR.016-02/289-2010

Performanţele produsului conform ANEXEI NR.1

Producător	Reprezentantul său autorizat
Porta KMI Poland Spólka z ograniczona odpowiedzialnoscia S.K.A., societate în comandita pe acţiuni (anterior Porta KMI Poland S.A.) Adresa: **84-239 Bolszewo, ul. Szkolna 26**	**SC PORTA KMI ROMANIA SRL** Adresa: **Zona Industrială N-V, Str III, Nr. 11, 310491, Arad**
	Nume **Andrzej Strzyzewski** Funcţie **Presedinte consiliu de administratie al SC PORTA KMI ROMANIA SRL** Data: 06.11.2012
	Semnatura: S.C. PORTA KMI ROMANIA S.R.L. ZONA INDUSTRIALĂ N-V, STR. III, NR. 11 310491 ARAD, România OP 8, CP 123 C.I.F. RO15624380, O.R.C. J02/910/2003

116_8_Systemy przesuwne i garderoba.indd 56 2014-08-05 09:22:07

ГАРАНЦИОННИ УСЛОВИЯ

ВНИМАНИЕ! Не започвайте монтажа на продукта преди да сте прочели указанията и гаранционните условия.

Продукт.....Фактура .....

Дата ..... Серия .....

1. Porta KMI Poland Sp. z o. o. Spółka komandytowa, акционерно дружество, в качеството си на ГАРАНТ, осигурява гаранция на собствените продукти, с условието те да бъдат монтирани според указанията от този Сертификат и използвяни според дестинацията им. Дистрибуторите Porta KMI Poland Sp. z o.o. Spółka komandytowa, акционерно дружество, представляват компанията за осигуряването на гаранцията.
2. Срока за гаранция на стандартните продукти на Porta KMI Poland Sp. z o.o. Spółka komandytowa, е:
   - 24 месеца за стандартните продукти
   - 24 месеца за вратите за безопасност
   - дървени външни врати
   - 10 години за вратите Ендуро
   - 10 години за перфорации на външните метални врати и на металните каси

   в случай, че монтажа се извършва от упълномощен екип (с валидно разрешително), и упълномощеният монтаж е сертифициран чрез подпечатването на гаранционната карта, тогава гаранционният срок се удължава с 12 месеца.
3. гаранционният срок започва от дата на продажбата спомената в документа за покупка (фактура) към крайният клиент.
4. предлагането на гаранционните услуги е обусловено от представянето на мястото на продажба на гаранционната карта заедно с документа за покупка (фактура), издаден от продавача при купуването на продукта и фактурата за услугите за монтаж, в случай че има такава. гаранционната карта е прикачена към всеки продукт. задължението на купувача е да вземе тези документи от точката на продажба. всичките забележки от гаранционната карта могат да се направят само от производителя или от упълномощеният персонал от точката на продажба, съответно упълномощеният монтьор. в случай, че проблемът не се решава от продавача, моля свържете се с отдел оплаквания на Порта промишлена зона С-3, ул III, номер 11, Арад, 310 491, Румъния. Телефон +40 257 227 449, +40 257 227 433
5. Гарантът се задължава да разглежда и решава оплакването във възможно най-кратко време. за всякакъв проблем свързан с гаранцията на продукта, клиентът трябва първо да се свърже с дистрибутора, от който е купил продукта.
6. закъсненията в решаването на оплакванията не се считат, тогава когато преглеждането и ремонта не са възможни по вина на купувача.
7. в случай, че типа на поражението позвоява, ремонта може да се направи при клиента.
8. през гаранционния период (виж т.2), производителят се задължава да оправи пораженията безплатно, в случай че те са от вината на производителя.
9. преглеждането на поражението и избирането на процедурата за ремонтиране ще се направи от представителите на продавача.
10. преглеждането на поражението се прави само преди монтирането на докладения продукт от купувача. Монтирането на аксесоарите се счита като започване на монтажа. продуктът ще бъде върнат в оригинален амбалаж.
11. гаранцията не важи в следните случай :
    - при извършването на всякакви непозволени промени върху продукта
    - при всякакви непозволени намеси върху структурата на продукта
    - премахването на идентификационната плоча при сертифицираните продукти
    - при загуба или повреда на фактурата
    - правени забележки в гаранционната карта от неупълномощени лица
12. средният срок за ползване на продукта е 30 години
13. потребителят има право да изисква от продавача да му се предоставя продукта , без плащане, ремонт или смяна, според чл. 11 от Закон номер 449/2003, или да се възползва от съответното намаление на цената, или чрез избягването на договора относно този продукт, в рамките на чл.13 и 14 от Закон 449/2003
14. подновен списък на упълномощените монтьори Порта може да се разглежда на www.porta.com.ro.
15. гаранцията не включва :
    - механични повреди и външни повреди причинени от транспорта или от несъответно складиране.
    - обезцветявания или подувания поради прекалената влага от стаите където са били монтирани продуктите (монтажа на вътрешните врати трябва да се извършва след приключването на слагането на плочки или довършване на боядисване на стени)
    - цветови вариации, възли и повърхностни текстури, различни от уникалният характер и специфичният естествен завършек
    - повреди причинени от несъответното складиране на продуктите в пространствата за строене (замърсяване с мазилка, пяна и др.), почистването с химически вещества, и др.
    - производителят не носи отговорност за повредите причинени от използването на лепенки
    - несъответният монтаж извършен от неупълномощени лица.
    - тогава когато производителя не носи отговорност за извънредни положения (наводнения, пожари, и др)
    - естествената повреда на продукта при неговата експлоатация
    - елементи или аксесоари които липсват, и чиято липса може да се забелязва при доставянето на продукта
    - пребоядисаните продукти от Купувача.
    - следните действия не са тема на оплакване: поддръжката на продукта, запазването и регулирането на аксесоарите.
    - всякакъв вид влошаване на продукта при процеса за монтаж, поради използването на химически разтвори, които нямат неутрално pH, като ацетати или етилови и бутилови съединения. Виж листа на продукта.
16. Porta KMI Poland Sp. z o.o. Spółka komandytowa декларира на собствена отговорност, според Правителствената Наредба 21/92 и според Правителственото решение 449/03, че продаденият продукт отговаря на документацията за изпълнение на производителят.

Купувач: Продавач: Производител

PORTA KMI POLAND
Spółka z ograniczoną odpowiedzialnością
Spółka komandytowa
84-239 BOLSZEWO, ul. Szkolna 54
tel. 58 677 81 00, fax 58 677 81 99
NIP 585-00-06-204

....

116_8_Systemy przesuwne i garderoba.indd 57 2014-08-05 09:22:07

ПРЕДНАЗНАЧЕНИЕ, МОНТАЖ, УПОТРЕБА И ПОДДРЪЖКА НА ВРАТИТЕ PORTA DOORS

1. В зависимост от типа, вратите са предназначени за монтаж на отвори на:
   - вътрешни стени, отделящи помещения със сходна температура и влажност,
   - вътрешни стени, отделящи помещения със сходна температура и влажност (стени, отделящи апартаменти от стълбищната клетка).
   - външни стени, отделящи жилищни площи от външни пространства.
2. Интериорните врати са предназначени за жилищни площи и други видове помещения, където не са необходими индустриални или други видове специфични врати, за използване при норманите условия на нашата климатична зона (30 – 60% относителна влажност).
3. Интериорните врати не трябва да бъдат монтирани в помещения с влажност, превишаваща 60% , като например обществени бани и перални, сауни, плувни басейни и др.
4. Препоръчваме взимането на размерите, избора и монтажа на вратите да бъде извършено от професионалисти, т.е. от Оторизиран Дилър или Монтажник (виж гаранционните условия).
5. Преди монтаж, проверете:
   - за съответствие на броя и вида на доставените продукти с поръчаните такива и фактурата.
   - за липса на наранявания по повърхностите, скрити от опаковката.
6. Монтажът на интериорните врати трябва да бъде извършен в помещения с напълно завършени стени (боя, латекс, тапети, плочки и др.). Отворите за поставяне на врати трябва да са приготвени.
7. За дървени или каси от дървесен произход предназначени за помещения, където подът ще бъде почистван на мокро, долният край трябва да бъде защитен със силикон. След монтаж на касата, да се запечатат със силикон местата, където се съединява касата с пода/ стената.
8. Използвайте дръжки с размери, съответстващи на просвета на бравата на крилото.
9. Вратите и металните каси трябва да бъдат транспортирани и съхранявани във вертикално положение, укрепени в долния край.
10. Касите от дървесен произход, пакетирани в кашони, могат да бъдат транспортирани и съхранявани в хоризонтално положение на 10 реда, разделени с разредки, на палети.
11. Продуктите трябва да се съхраняват в сухи и отоплени помещения. Никога не съхранявайте продуктите в незавършени сгради, във влажни мазета или гаражи.
12. Продуктите на грунд трябва да бъдат собствено завършени незабавно след тяхното монтиране.
13. Всички метални каси, с изключение на регулируемата, завършени в стандартни цветове, са грундирани.
14. Продуктите, покрити с боя на водна основа са обект на естествено износване, като абразия, потъмняване, пожълтяване и др.
15. Вратите се произвеждат съобразно PN EN 1530:2001; PN EN 1529:2001 и PN-88/B-10085/ A2+A3 стандарти, които определят допустимите отклонения и толеранс в размерите.
16. Лепилата, използвани при производството на външните и вътрешни врати отговарят на изискванията за издръжливост на D3 и D4 (според PN EN 204:2002).
17. Продуктите, изработени от дърво или материи от дървесен произход, трябва да бъдат почиствани с препарати за мебели или леко влажна кърпа. Вътрешните входни и интериорни врати не трябва да бъдат в пряк контакт с вода.
18. При металните продукти, инсталирани в помещения с висока температура, в помещения с висока влажност и помещения с не добра вентилация, може да се появи овлажняване по повърхността им, което не е повод за рекламация. Решение на този проблем би могло да бъде подобряване на вентилацията в такива помещения.
19. На места с повишен трафик, като обществени сгради, например, не препоръчваме използването на лакирани месингови дръжки.

116_8_Systemy przesuwne i garderoba.indd 58 2014-08-05 09:22:07

Плъзгаща врата PORTA

СПЕЦИФИКАЦИЯ НА ЕЛЕМЕНТИ И ФИТИНГИ

- плот на вратата (не е включен в комплекта) ..... 1 бр.
- релса с колела .....1 комплект
- капак ..... 1 бр.
- опорна греда ..... 1 бр.
- ъгълник..... 1 бр.
- комплект уплътнения ..... 1 комплект
- идентификационен стикер върху опаковката

Спецификацията на елементите за версия ТУНЕЛ ще откриете в гаранцията на Porta System – версия ТУНЕЛ.

ЛЕГЕНДА НА ЧЕРТЕЖИТЕ

A – стена

B – монтажна пяна

C – Porta System - ТУНЕЛ

D – точка на поддръжка на ъгълника

E – ъгълник

F – декоративна лайсна

G – насочваща релса

H – долен водител

РАЗМЕРИ (Фиг. 1)

S_s – ширина на плота заедно с фалца

H_s – височина на плота заедно с фалца

S_o – ширина на отвора в стената приготвен за монтиране на рамката

H_o – височина на отвора в стената приготвен за монтиране на рамката, измерена от нивото на завършения под

H_z – обща височина на рамката

M_s – ширина на декоративната лайсна на плъзгащия механизъм

M_s – дебелина на декоративната лайсна на плъзгащия механизъм

B_o – дебелина на опорната греда на плъзгащия механизъм

$T_{s/w}$ – допустим толеранс на отклонението на ширината/височината на отвора в стената

ИНСТРУКЦИИ ЗА МОНТАЖ:

Преди монтирането на плъзгащата система, поставете Porta System - ТУНЕЛ без корниза. Инструкциите за монтаж ще намерите при гаранцията на Porta SYSTEM.

1–2. Преди окончателното прикрепване на корнизите на ТУНЕЛ поставете металния ъгълник от страната, където ще се монтира плъзгащата се врата,. Долният ръб на ъгълника трябва да допира горната главна греда на ТУНЕЛ, а крайната му част трябва да се подава 32 мм от вътрешния ръб на ТУНЕЛ (чист отвор) (спомагателни чертежи 2-3). Проверете дали ъгълникът е изправен и го прикрепете към стената с помощта на винтове 10x50.

3. Прикрепете релсата към ъгълника с помощта на винтове M 4x12. Помнете, че ъгълникът и релсата трябва да са изравнени. Поставете макарите и блокадите в края на релсата.

   Прикрепете декоративната лайсна с помощта на винтове 3.9x16. Прикрепете опорната греда към вертикалния корниз с помощта на винтове 50 x 4 (Фиг. 4). Уверете се, че краят на гредата съвпада с края на корниза.

   След монтирането на корнизите ТУНЕЛ, заедно с прикрепената опорна греда, използвайте монтажно лепило за затягане на корнизите в главните греди на ТУНЕЛ.

4-5. Затегнете долния водител така, че центърът му да е на 26 мм от корниза ТУНЕЛ. Ръбът на водителя не бива да стърчи.

6.8. Върху корниза поставете уплътнения против прах. За стенна система с плот със стъклена част препоръчваме поставянето на отвесно уплътнение върху плота.

9. Прикрепете държачите към горната тясна повърхност с помощта на винтове 19x3 с конусна глава. Уверете се, че дупките на плота и държачите са на една линия по оста на плота, както и че вдлъбнатините гледат към стената.

10. Монтирайте плота на вратата. Настройте височината и отвеса като използвате болтовете на релсата, ако е необходимо. За да настроите хоризонталното положение на вратата разхлабете винтовете M 4x12 и преместете релсата.

11-12. Монтирайте елементите на декоративната лайсна като използвате скоби ESC 30x30x25x1.5 и винтове с конусна глава 12x3.

13. Залепете с монтажно лепило сглобените елементи на декоративната лайсна.

14. Монтирайте.

116_8_Systemy przesuwne i garderoba.indd 59 2014-08-05 09:22:07

Плъзгаща врата COMPACT

СПЕЦИФИКАЦИЯ НА ЕЛЕМЕНТИ И ФИТИНГИ:

Плот на вратата (не е включен в комплекта) ..... 1 или 2* бр.

- метална каса (не е включена в комплекта) ..... 1 бр.
- четка против прах ..... 3 или 6* бр.
- акрилно уплътнение ..... 4,2 или 0* м
- пластмасов куплунг с винт ..... 4 комплекта
- метален куплунг ..... 4 бр.
- опорна греда ..... 1 или 0* бр.
- корнизи ..... 6 бр.
- ъгълници ..... 6 бр.

* за системи с двойна врата

ЗАБЕЛЕЖКА! Плъзгащата врата на PORTA, COMPACT е проектирана за произведена от PORTA метална каса.

ЛЕГЕНДА НА ЧЕРТЕЖИТЕ

Описание на Фиг. 7

A – гипсово табло

B – акрилно уплътнение

C – опорна греда

D – странична част на металната каса

E – широк корниз

F – ъгълник

G – тесен корниз

H – четка против прах

I – средна част на металната каса

РАЗМЕРИ (Фиг. 6)

OFF – ниво на завършения под

S_0 – ширина на отвора в касата за поставяне на дървената рамка

S_B – ширина на дървената рамка без корнизите

S_Z – обща ширина на рамката, заедно с корнизите

S_0 – ширина на отвора в стената готов за монтиране на металната каса

S_S – ширина на плота

H_0 – височина на отвора в стената за монтиране на дървената рамка, измерена от нивото на завършения под

H_B – височина на дървената рамка без корнизите

H_Z – обща височина на дървената рамка, заедно с корнизите

H_0 – височина на отвора в касата за поставяне на дървената рамка, измерена от нивото на завършения под

H_S – височина на плота

ОСВЕН ЕЛЕМЕНТИТЕ И ФИТИНГИТЕ, ВИЕ СЕ НУЖДАЕТЕ И ОТ СЛЕДНОТО ОБОРУДВАНЕ:

- работна маса
- уплътняващ силикон
- лепило за дърво
- отвертка с глава Philips
- равнило

ИНСТРУКЦИИ ЗА МОНТАЖ:

1. Сглобете металната рамка според инструкциите.
2. Довършете стената около рамката.
3. Разопаковайте рамката върху работната маса (чиста, равна повърхност, за да не повредите елементите на рамката) и подредете отделните елементи.
4. Преди монтиране покрийте долната страна на елементите със силиконов слой (освен при подове с покритие). Когато елементите са в контакт с измиващи се повърхности (стъкло, PVC), е необходимо да използвате силикон с подходящ цвят, за да уплътните съединенията с пода и стената. Когато рамката се монтира в стая с покрит под, за уплътнението не бива да се използва силикон.
5. Поставете малко лепило за дърво върху опорната греда и я залепете.
6. Поставете малко лепило за дърво върху ъгловите съединения на вертикалните корнизи. Поставете тесния вертикален корниз и широкия такъв под прав ъгъл към хоризонталния корниз и съединете, като използвате конектор. Обърнете особено внимание върху правилното поставяне на корнизите на вратата от страната на облицовката. Уверете се, че ъгълът е прав и коригирайте, ако е необходимо.
7. Поставете корнизите от едната страна. По-широкият корниз трябва да бъде поставен върху опорната греда, докато тесният трябва да бъде монтиран от срещуположната среда, горе. Поставете четка против прах с подходяща дължина в тесните корнизи, преди прикрепянето им към стената.
8. Монтирайте вратата чрез винтовете, след като сте настроили височината.
9. Поставете и корнизите от другата страна като следвате т. 6, 7 и 10. Поставете ъгълниците на масата, свържете с конектори и затегнете винтовете, като непрекъснато проверявате съединенията от страната на облицовката.
10. Залепете ъгълниците с лепило от двете страни на рамката.
11. Поставете акрилното уплътнение между опорната греда и корниза.

116_8_Systemy przesuwne i garderoba.indd 60 2014-08-05 09:22:08

ALPHA – ОПИСАНИЯ

СПЕЦИФИКАЦИЯ НА ЕЛЕМЕНТИ И ФИТИНГИ:

плот на вратата (не е включен в комплекта ..... 1 бр.
- странична греда ..... 2 бр.
- щурц ..... 1 бр.
- ъгълници ..... 6 бр.
- релса с колела ..... 1 комплект
- пластмасов куплунг с винт ..... 4 комплекта
- метален куплунг за ъгълник..... 4 комплекта
- метална част с набор от винтове за метални листове ..... 1 бр.

ЛЕГЕНДА НА ЧЕРТЕЖИТЕ (Фиг.11)

1. стена
2. монтажна пяна
3. странична греда
4. щурц
5. ъгълник
6. метален профил
7. водител с шейна
8. винт за метален лист

РАЗМЕРИ (Фиг. 8)

S_S – ширина на плота
S_Z – обща ширина на рамката заедно с корнизите
S_B – обща ширина на рамката без корнизите
S_O – ширина на отвора в стената за монтиране на рамката, измерена от нивото на завършения под
H_S – ширина на плота
H_Z – обща ширина на рамката заедно с корнизите
H_B – обща височина на рамката без корнизите
H_O – височина на отвора в стената за монтиране на рамката, измерена от нивото на завършения под
M_S – ширина на декоративната лайсна

ИНСТРУКЦИИ ЗА МОНТАЖ:

Освен елементите и фитингите, вие се нуждаете и от следното оборудване:
- работна маса,
- монтажно приспособление,
- уплътнителни набивки,
- регулируеми разделители,
- запълваща пяна,
- лепило за дърво,
- уплътняващ силикон,
- равнило,
- чук,
- отвертка с глава Philips.

ЗАБЕЛЕЖКА! Не отваряйте опаковката с нож, тъй като това може да повреди повърхността на плота/рамката.

ИНСТРУКЦИИ ЗА МОНТАЖ

1. Преди да започнете сглобяването на вратата, моля проверете дали размерите на отвора за вратата отговарят на продукта, който ще монтирате, тоест проверете височина, ширината и дебелината на стената. Допълнително проверете следното:
   - дебелината на стената по дължината на целия профил
   - отвесът на стената
   - дали подът има неравности

   Важно! Обхватът за настройка на ширината на рамката трябва да се избере след внимателно измерване на ширината на отвора в стената. В оптимални условия ширината на стената трябва да попада в средата на обхвата на настройката, например при стена с дебелина 13 см, ще е възможно монтирането на рамка Porta System „C" (обхватът на настройката е между 12 и 14 см).
2. Разопаковайте рамката върху работната маса (чиста, равна повърхност, за да не повредите елементите на рамката) и подредете отделните елементи.
3. Прикрепете водителя към металната част с помощта на винтове за метален лист 4.2x16 (Фиг.9). Завинтете целия компонент към щурца от вътрешната страна (Фиг.10), така че водителят да допира ръба на щурца. Поставете колелата върху водителя.
4. Поставете малко лепило за дърво в ъгловите съединения на щурца и вертикалните греди.
5. Поставете вертикалните греди под прав ъгъл със щурца. Поставете конектори на корнизите и затегнете винтовете като следите за правилното поставяне на корнизите от външната (облицована) страна. Поставете пластмасовите конектори в дупките на основната греда (1 до 3) и затегнете винтовете (от по-дългата страна на белия конектор). Уверете се, че ъгълът е прав и ако е необходимо коригирайте. Повторете същото с втория ъгъл на рамката.
6. Оставете рамката настрани и сложете корнизите върху работната маса – свържете корнизите с помощта на конектора и затегнете винтовете като непрекъснато проверявате състоянието на съединенията от облицованата страна.
7. Преди монтаж покрийте долната част на рамката със защитен слой силикон (освен в случай на подове с покритие).
8. Монтирайте сглобената рамка в отвора в стената.
9. Прикрепете рамката в стената с помощта на монтажното приспособление, фиксирано върху главната греда.
10. Поставете уплътнителните набивки в горните ъгли (между стената и рамката). Напомпайте въздух едновременно и в двете набивки, така че отвсякъде рамката да е на еднакво разстояние от стената.
11. Проверете нивото на основната греда и отвеса на страничните греди – ако е необходимо коригирайте положението им, като контролирате налягането в набивките.
12. Поставете настроените към размерите регулируеми разделители под основната греда и ги преместете надолу. Разделителите трябва да са на равни интервали: 1 най-отдолу; вторият по средата и третия на около 20-30 см от върха.
13. Инжектирайте запълваща пяна между гредите на рамката и стената на нивото на разделителите. Оставете ги за времето, определено от производителя на пяната. Когато я инжектирате не забравяйте, че тя ще увеличи обема си няколко пъти.
14. Поставете малко силикон на няколко места в жлеба на гредата закрепена в стената, след което поставете съставената от корнизи рамка.
15. Поставете плотовете на вратата. На следващата страница ще намерите описание на монтажа на плота.

116_8_Systemy przesuwne i garderoba.indd 61 2014-08-05 09:22:08

ALPHA – ОПИСАНИЯ

СПЕЦИФИЧНИ ИНСТРУКЦИИ ЗА МОНТАЖ НА ПЛОТ НА ВРАТА ALPHA (снимки на стр. 6).

1. ПОДГОТОВКА:

16.1 Поставете „долното гнездо" в пода с помощта на дюбели и винтове докато поддържате положението му спрямо рамката.

16.2 Затегнете щифта на долното гнездо в тесния плот с помощта на винтове.

16.3 Затегнете горното гнездо с помощта на винтове.

16.4 Затегнете монтажното приспособление за щифта на водителя.

16.5 За да монтирате правилно отстранете винтовете на пантите от едната страна, за да откачите тесния и широкия плотове.

16.6. Поставете самозалепващото уплътнение върху горния край на плота.

2. ПОЗИЦИОНИРАНЕ НА ТЕСНИЯ ПЛОТ:

17.1 Поставете тесния плот в горното гнездо, докато внимавате за поставянето на щифта. След това повдигнете плота, като вкарвате щифта.

17.2. Наведете плота, така че да поставите щифта в долното гнездо.

17.3 Ако е необходимо нагласете плота, като използвате щифта на долното гнездо. Затегнете гайката.

3. ПОЗИЦИОНИРАНЕ НА ШИРОКИЯ ПЛОТ

18.1 Затегнете плота върху горното монтажно приспособление с помощта на два винта.

18.2 Завъртете плота на 180º вертикално, за да поставите и втория винт.

18.3 Нагласете височината на плота и затегнете гайката.

4. СВЪРЗВАНЕ НА ПЛОТ

19. Затегнете пантите и определете позицията на плота.

116_8_Systemy przesuwne i garderoba.indd 62 2014-08-05 09:22:08

BETA – ОПИСАНИЯ

СПЕЦИФИКАЦИЯ НА ЕЛЕМЕНТИ И ФИТИНГИ

- Двукомпонентен плот на вратата (не е включен в комплекта).....1 бр.
- странична греда.....2 бр.
- щурц с насочваща релса.....1 бр.
- ъгълници .....6 бр.
- декоративна лайсна .....2 бр.
- свързващ елемент.....2 бр.
- пластмасов куплунг с винт ..... 4 комплекта
- метален куплунг за ъгълник.....4 комплекта
- долна скоба.....1 бр.
- горна скоба.....1 бр.
- горен въртящ щифт.....1 бр.
- долен водещ щифт.....1 бр.
- стопиращ механизъм.....1 бр.
- дръжка на вратата.....1 бр.
- регулируем долен щифт.....1 бр.
- болтове, винтове, дюбели.....1 бр.

ЛЕГЕНДА НА ЧЕРТЕЖИТЕ (Фиг.13)

1. стена
2. монтажна пяна
3. странична греда
4. декоративна лайсна
5. свързващ елемент
6. ъгълник
7. щурц с пресован картон
8. водител
9. уплътнение

РАЗМЕРИ (Фиг. 12)

S_S – ширина на плота
S_Z – обща ширина на рамката заедно с корнизите
S_B – обща ширина на рамката без корнизите
S_0 – ширина на отвора в стената за монтиране на рамката, измерена от нивото на завършения под
H_S – wширина на плота
H_Z– обща ширина на рамката заедно с корнизите
H_B – обща височина на рамката без корнизите
H_0 – височина на отвора в стената за монтиране на рамката, измерена от нивото на завършения под
M_S – ширина на декоративната лайсна

ИНСТРУКЦИИ ЗА МОНТАЖ:

Освен елементите и фитингите, вие се нуждаете и от следното оборудване: работна маса, монтажно приспособление, уплътнителни набивки, регулируеми разделители, разделителни блокове, запълваща пяна, лепило за дърво, силикон, равнило, чук, отвертка с глава Philips.

ЗАБЕЛЕЖКА! Не отваряйте опаковката с нож, тъй като това може да повреди повърхността на плота/рамката.

ИНСТРУКЦИИ ЗА МОНТАЖ

1. Преди да започнете сглобяването на вратата, моля проверете дали размерите на отвора за вратата отговарят на продукта, който ще монтирате, тоест проверете височина, ширината и дебелината на стената. Допълнително проверете следното:
   - дебелината на стената по дължината на целия профил
   - отвесът на стената
   - дали подът има неравности

   Важно! Обхватът за настройка на ширината на рамката трябва да се избере след внимателно измерване на ширината на отвора в стената. В оптимални условия ширината на стената трябва да попада в средата на обхвата на настройката, например при стена с дебелина 13 см, ще е възможно монтирането на рамка Porta System „C" (обхватът на настройката е между 12 и 14 см).
2. Разопаковайте рамката върху работната маса (чиста, равна повърхност, за да не повредите елементите на рамката) и подредете отделните елементи.
3. Поставете малко лепило за дърво в ъгловите съединения на щурца и вертикалните греди.
4. Поставете вертикалните греди под прав ъгъл със щурца. Поставете конектори на корнизите и затегнете винтовете като следите за правилното поставяне на корнизите от външната (облицована) страна. Поставете пластмасовите конектори в дупките на основната греда (1 до 3) и затегнете винтовете (от по-дългата страна на белия конектор). Уверете се, че ъгълът е прав и коригирайте ако е необходимо. Повторете същото с втория ъгъл на рамката.
5. Оставете рамката настрани и сложете корнизите върху работната маса – свържете ги с помощта на конектора и затегнете винтовете като непрекъснато проверявате състоянието на съединенията от облицованата страна.
6. Преди монтаж покрийте долната част на рамката със защитен слой силикон (освен в случай на подове с покритие).
7. Монтирайте сглобената рамка в отвора в стената.
8. Прикрепете рамката в стената с помощта на монтажното приспособление, фиксирано върху главната греда.
9. Поставете уплътнителните набивки в горните ъгли (между стената и рамката). Напомпайте въздух едновременно и в двете набивки, така че отвсякъде рамката да е на еднакво разстояние от стената.
10. Проверете нивото на основната греда и отвеса на вертикалните – ако е необходимо поправете положението им, като контролирате налягането в набивките.
11. Поставете настроените към размерите регулируеми разделители под основната греда и ги преместете надолу. Разделителите трябва да са на равни интервали: 1 – най-отдолу; 2 – на нивото на дръжката и 3 – на около 20-30 см от върха.
12. Инжектирайте запълваща пяна между гредите на рамката и стената на нивото на разделителите. Оставете ги за времето, определено от производителя на пяната. Когато я инжектирате не забравяйте, че тя ще увеличи обема си няколко пъти.
13. Поставете малко силикон на няколко места в жлеба на гредата закрепена в стената, след което поставете съставената от корнизи рамка.
14. Поставете плотовете на вратата според инструкциите за врати за пробни Oxford и Geneva, виж т. 6 – 12.
15. Поставете декоративната лайсна със стабилизатор залепен в жлеба на корниза и вертикалната греда.
16. Когато корнизите и рамките са в контакт с измиващи се повърхности като стъкло, миещи тапети, PVC, е необходимо да използвате силикон с подходящ цвят, за да ги разделите от пода и стената. Когато рамката се монтира в стая с покрит под, за уплътнението не бива да се използва силикон..

116_8_Systemy przesuwne i garderoba.indd 63 2014-08-05 09:22:08

OMEGA – ОПИСАНИЯ

СПЕЦИФИКАЦИЯ НА ЕЛЕМЕНТИ И ФИТИНГИ

- плот на вратата (не е включен в комплекта) ..... 2 бр.
- странична греда ..... 2 бр.
- щурц ..... 1 бр.
- ъгълници ..... 6 бр.
- декоративна лайсна ..... 1 бр.
- релса с колела ..... 2 бр.
- пластмасов куплунг с винт ..... 4 комплекта
- метален куплунг за ъгълник..... 4 комплекта

ЛЕГЕНДА НА ЧЕРТЕЖИТЕ (Фиг.15)

1. стена
2. монтажна пяна
3. щурц
4. декоративна лайсна
5. ъгълник
6. винт
7. водител с колела

РАЗМЕРИ (Фиг. 14))

S_S – ширина на плота
S_Z – обща ширина на рамката заедно с корнизите
S_B – обща ширина на рамката без декоративните лайсни
S_0 – ширина на отвора в стената за монтиране на рамката, измерена от нивото на завършения под
H_S – ширина на плота
H_Z – обща ширина на рамката заедно с декоративните лайсни
H_B – обща височина на рамката без декоративните лайсни
H_0 – височина на отвора в стената за монтиране на рамката, измерена от нивото на завършения под
M_S – ширина на декоративната лайсна

ИНСТРУКЦИИ ЗА МОНТАЖ:

Освен елементите и фитингите, вие се нуждаете и от следното оборудване:

- работна маса
- монтажно приспособление
- уплътнителни набивки
- регулируеми разделители
- запълваща пяна
- лепило за дърво
- силикон
- равнило
- чук
- отвертка с глава Philips.

ЗАБЕЛЕЖКА! Не отваряйте опаковката с нож, тъй като това може да повреди повърхността на плота/рамката.

ИНСТРУКЦИИ ЗА МОНТАЖ

1. Преди да започнете сглобяването на вратата, моля проверете дали размерите на отвора за вратата отговарят на продукта, който ще монтирате, тоест проверете височина, ширината и дебелината на стената. Допълнително проверете следното:
   - дебелината на стената по дължината на целия профил
   - отвесът на стената
   - дали подът има неравности

   Важно! Обхватът за настройка на ширината на рамката трябва да се избере след внимателно измерване на ширината на отвора в стената. В оптимални условия ширината на стената трябва да попада в средата на обхвата на настройката, например при стена с дебелина 13 см, ще е възможно монтирането на рамка Porta System „C" (обхватът на настройката е между 12 и 14 см).
2. Разопаковайте рамката върху работната маса (чиста, равна повърхност, за да не повредите елементите на рамката) и подредете отделните елементи.
3. Поставете малко лепило за дърво в ъгловите съединения на щурца и вертикалните греди.
4. Поставете вертикалните греди под прав ъгъл със щурца. Поставете конектори на корнизите и затегнете винтовете като следите за правилното поставяне на корнизите от външната (облицована) страна. Поставете пластмасовите конектори в дупките на основната греда (1 до 3) и затегнете винтовете (от по-дългата страна на белия конектор). Уверете се, че ъгълът е прав и коригирайте ако е необходимо. Повторете същото с втория ъгъл на рамката.
5. Оставете рамката настрани и сложете корнизите върху работната маса – свържете корнизите с помощта на конектора и затегнете винтовете като непрекъснато проверявате състоянието на съединенията от облицованата страна.
6. Преди монтаж покрийте долната част на рамката със защитен слой силикон (освен в случай на подове с покритие).
7. Монтирайте сглобената рамка в отвора в стената.
8. Прикрепете рамката в стената с помощта на монтажното приспособление, фиксирано върху главната греда.
9. Поставете уплътнителните набивки в горните ъгли (между стената и рамката). Напомпайте въздух едновременно и в двете набивки, така че отвсякъде рамката да е на еднакво разстояние от стената.
10. Проверете нивото на основната греда и отвеса на страничните такива – ако е необходимо коригирайте положението им, като контролирате налягането в набивките.
11. Поставете настроените към размерите регулируеми разделители под основната греда и ги преместете надолу. Разделителите трябва да са на равни интервали: 1 – най-отдолу; 2 – на нивото на дръжката и 3 – на около 20-30 см от върха.
12. Инжектирайте запълваща пяна между гредите на рамката и стената на нивото на разделителите. Оставете ги за времето, определено от производителя на пяната. Когато я инжектирате не забравяйте, че тя ще увеличи обема си няколко пъти.
13. Поставете малко силикон на няколко места в жлеба на гредата закрепена в стената, след което поставете изградената с корнизи рамка.
14. Поставете колелата върху релсата. Завинтете релсата към щурца и окачете плотовете. Ако е необходимо, настройте височината и отвеса като за целта използвате болтовете на релсата.
15. Поставете декоративната лайсна със стабилизатор залепен в жлеба на корниза и вертикалната греда.
16. Когато корнизите и рамките са в контакт с измиващи се повърхности като стъкло, миещи тапети, PVC, е необходимо да използвате силикон с подходящ цвят, за да ги разделите от пода и стената. Когато рамката се монтира в стая с покрит под, за уплътнението не бива да се използва силикон.

116_8_Systemy przesuwne i garderoba.indd 64 2014-08-05 09:22:08

OXFORD, GENEVA – ОПИСАНИЯ

1. Двукомпонентен плот (Фиг. 17)

- вътрящ елемент на плота ..... (A) (Фиг.17)
- водещ елемент на плота..... (B) (Фиг.17)
- панти ..... (C) (Фиг.17)

2. Рамка (Фиг.18)

- щурц ..... (D)(Фиг.18), с прикачена основна ивица (E) (Фиг.21)
- греди ..... (F) и (G) (Фиг.18)
- долна релса..... .(H) (Фиг.18)
- долна скоба..... (K) (Фиг.21)
- горна скоба.....(L) прикачена към ивица (E) (Фиг.21)

3. Фитинги

- горен въртящ щифт.....(N) (Фиг.22)
- горен водещ щифт.....(O) (Фиг.22)
- стопиращ механизъм..... (P) (Фиг.20)
- дръжка на вратата..... (R) (Фиг.17)
- долен регулируем щифт..... (M) (Фиг.22)
- комплект болтове, винтове и дюбели

РАЗМЕРИ (Фиг. 16)

S_2, S_2 * – ширина на плота [мм]

S_1, S_1 * – ширина на вратата заедно с рамката [мм]

S_0, S_0 * – ширина на отвора в стената за монтиране на рамката[мм]

H_2 – височина на плота [мм]

H_1 – височина на плота заедно със щурца на рамката [мм]

H_0 – височина на отвора в стената за монтиране на рамката, ако е монтирана без праг

H_0*– височина на отвора в стената за монтиране на рамката, ако е монтирана с праг

ИНСТРУКЦИИ ЗА МОНТАЖ

1. Сглобете рамката (D F G H) върху гладка хоризонтална повърхност – използвайте дюбел „A" 8 мм и винт „B" за мебели (Фиг.19) за всяко ъглово съединение. Съединете греди (F и G) със щурца (D), както е показано на Фиг. 23.
2. Поставете рамката в отвора в стената (ако подът е неравен, поставете разделители под греди (F G); нека разделителните блокове са готови (1 – 8) (Фиг. 23) Фиг.23 – „C" – вътрешност на гардероб – гледка отгоре.

   ЗАБЕЛЕЖКА!!! Коригирането на дебелината на разделителните блокове ще гарантира вертикалното положение на рамката; преди прикачването на рамката и блоковете с винтове, пробийте дупки в релсите (F G).
3. Завинтете рамката и блоковете (1) (Фиг. 19а).
4. След внимателна проверка на отвеса завинтете блок (4), последван от блокове (2) и (3) (виж Забележката).
5. Проверете нивото на щурца и повторете действия 3-4 за греда (G).
6. Завинтете долната скоба (K) (Фиг. 21) – скоби (K) и (L) трябва да са отстрани на вратата.

   ЗАБЕЛЕЖКА!!! Пробийте дупки 3.5 мм за винтовете на скоба (K).
7. Вкарайте внимателно щифта (M N O) в дупките на плота (Фиг. 17 и 22).
8. Завинтете болта на долния щифт (M).
9. Разполагайки с набора елементи за плот, поставете болта (N) в дупката на горната скоба (L) и горната шайба (0) във водещата ивица (E); докато натискате плотовете нагоре вкарайте болта (M) в назъбената дупка на долната скоба (K).
10. Прикачете дръжката (R) (Фиг. 17).
11. Повторете действия 7-9 за врати с четири компонента.
12. Натиснете спиращия механизъм (P) в ивица (E) за всяка двойка плотове (Фиг.20); шайбата (0) трябва да е натисната към пружината на спиращия механизъм, когато вратата е затворена.

НАСТРОЙКА

Вертикална и хоризонтална настройка могат да се извършат с помощта на:

- завъртян на ръка болт в долния щифт (M) (Фиг. 22);
- преместване на болта (M) в назъбената дупка на долната скоба (K) (Фиг. 21);
- преместване на горната скоба (L) в основната ивица (E) с отвертка (Фиг. 21).

ЗАБЕЛЕЖКА!!!

АКО НЕ УСПЯВАТЕ ДА ПОЗИЦИОНИРАТЕ ВРАТИТЕ ПРАВИЛНО според посочената процедура, то значи РАМКАТА НА ВРАТАТА НЕ Е ПРАВИЛНО МОНТИРАНА (една от най-честите грешки е поставянето на рамка в стена с неправилен отвес).

ВРАТАТА ТРЯБВА ДА СЕ МОНТИРА С ПОМОЩТА НА ЗАПЪЛВАЩА ПЯНА И МОНТАЖНИ ЛЕНТИ.

116_8_Systemy przesuwne i garderoba.indd 65 2014-08-05 09:22:08

GARANCIA LEVÉL ÉS SZERELÉSI ÚTMUTATÓ

FIGYELEM! Ne fogjon neki a termékek szerelésének a garanciális feltételek megismerése előtt.

Termék ……..... Számla……..

Kelte…….....… Sorozat szám: …….....…….....…..

1. Porta KMI Poland Sp. z o. o. Spółka komandytowa, betéti részvénytársaság, GARANCIAVÁLLALÓ minőségben, garanciát vállal termékeiért, azzal a feltétellel, hogy azok jelen Bizonyítványba foglalt utasítások tiszteltben tartásával legyenek beszerelve és rendeltetésszerűen használva. Porta KMI Poland Sp. z o.o. Spółka komandytowa forgalmazói, képviselik a vállalatot a garancia biztosításában.
2. A Porta KMI Poland Sp. z o.o. Spółka komandytowa standard termékeire kínált jótállási idő a következő:
   - 24 hónap a standard termékekre
   - 24 hónap a biztonsági ajtókra
   - 24 hónap a külső tömörfa ajtókra
   - 10 év az Enduro ajtókra
   - 10 év a külső fém ajtó és a fém keret perforációkra

   Abban az esetben, ha a beszerelést engedélyezett (érvényes engedéllyel rendelkező) csapat végzi és az engedélyezett beszerelést a jótállási bizonyítványban, bélyegzővel ellátva igazolják, a jótállási időszak 12 hónappal meghosszabbodik.
3. A jótállási idő az értékesítés napjától kezdődik, a végfelhasználónak (vásárlónak) átnyújtott vételi dokumentumban (számlán) meghatározott dátumtól.
4. A garanciális szolgáltatások nyújtása, a jótállási bizonyítványnak, a termék vásárlásakor az Értékesítő által kibocsátott vételi dokumentumnak (számlával) és az engedélyezett szerelés esetén a beszerelési szolgáltatások ellenértékét rögzítő számlának az eladási ponthoz történő egyidejű benyújtási feltételének tejesítésével történik. Minden termékhez mellékelve van a jótállási bizonyítvány. A vevő kötelessége, hogy átvegye az eladási pontoktól vagy az engedélyezett szerelőtől ezen dokumentumokat. A jótállási bizonyítványba megjegyzéseket, csak a Gyártó vagy az eladási pont engedélyezett személyzete, illetve az engedélyezett szerelő tehet. A problémának az Eladó által történő megoldásának elmaradása esetén kérjük lépjen kapcsolatba a Porta Reklamációkat Ügyintéző Szolgálatával Zona Industriala N-V, Str. III, nr. 11, Arad, 310 491, Romania Tel: +40 257 227 449, +40 257 227 433.
5. A Garanciavállaló kötelességet vállal a panasz, lehető leghamarabb történő megvizsgálására és megoldására. Az ügyfél, a termék garanciájára vonatkozó bármely problémájával azon forgalmazóhoz kell fordulnia, amelytől vásárolta a terméket.
6. A panasz orvoslásának késése nem vehető számba, ha a megállapítás és javítás nem lehetséges a vásárló hibájából.
7. Amennyiben a hibák jellege megengedi, akkor a javítás az ügyfélnél történik.
8. A garanciális időszakban (lásd 2-es pont) a gyártó köteles a hibákat ingyen javítani, amennyiben ezek a Gyártó hibájából erednek.
9. A hibák megállapítását és a javítási eljárások kiválasztását az értékesítők képviselői végzik.
10. A hibák megállapítása a vevő által, a hivatkozott termék beszerelését megelőzően történik. A tartozékok szerelése, a termék szerelésének megkezdését jelenti. A termék az eredeti csomagolásban lesz visszaküldve.
11. A garancia nem érvényes a következő esetekben:
    - a terméken végzett bármilyen jogosulatlan módosításkor,
    - a termék szerkezetén végzett bármilyen jogosulatlan beavatkozáskor,
    - a tanúsított termékek esetén az azonosító táblának eltávolításakor
    - a termék vásárlási számlájának elvesztése vagy rongálódása esetén
    - nem engedélyezett személyek által, a jótállási bizonyítványba tett megjegyzések esetén.
12. A termék átlag használati időtartama 30 év.
13. A fogyasztónak jogában áll kérni az eladótól, hogy a terméket megfelelőségi szintre hozza, fizetés nélkül, javítás vagy csere útján, a 2003. évi 449-es számú törvény 11. cikkely alapján vagy, hogy részesüljön a termék árának megfelelő csökkentésében vagy kérheti a termékre vonatkozó szerződés felbontását a 2003. évi 449-es számú törvény 13. és 14. cikkelyek értelmében.
14. A Porta által engedélyezett szerelők frissített jegyzéke megtalálható a www.porta.com.ro oldalon.
15. A garancia nem tartalmazza:
    - a helytelen szállítási vagy tárolási feltételek által okozott mechanikai sérüléseket és külső hibákat;
    - a helység, amelybe a termékeket szerelték, túlzott nedvessége miatt keletkezett elszíneződéseket és duzzadásokat (a beltéri ajtók beszerelését a padló és a falak befejező munkálatait követően kell elvégezni);
    - a természetes burkolat egyedi és sajátos jellegéből származó színvariációkat, csomókat vagy eltérő textúrákat;
    - az építkezési területen, a termék nem megfelelő tárolásával okozott meghibásodásokat (vakolat, hab stb. szennyeződések), maró hatású vegyszerekkel való tisztítást stb.;
    - a Gyártó nem felelős a ragasztószalag használatával, a burkolaton okozott megrongálódásokért;
    - a Vásárló által a termék helytelen vagy gondatlan használatából eredő meghibásodásokat;
    - illetéktelen személyek által végzett szakszerűtlen szerelés;
    - olyan helyzetek, amelyekre a gyártónak nincs befolyása (árvíz, tűz, betörés stb.)
    - a termék kihasználásával járó természetes rongálódást;
    - tárgyak vagy tartozékok hiánya, és amelyek hiánya megállapítható a termék átvételekor/szállításakor;
    - a terméknek a Vásárló által végzett átfestése;
    - a következő műveletek nem képezhetik panasz tárgyát: a termék karbantartása, a tartozékok megőrzése és beállítása
    - a szerelési munkák közben keletkezett sérülések, ahol nem semleges vegyszerek lépnek reakcióba, vagyis tartalmaznak: acetát és etil-butil-vegyületeket / lásd a vonatkozó termék adatlapján.
16. Porta KMI Poland Sp. z o.o. Spółka komandytowa, az 1992. évi 21-es kormányrendelet és a 2003. évi 449-es kormányhatározat alapján, saját felelősségre nyilatkozza, hogy a termék megfelel a gyártó kivitelezési dokumentumainak.

Vevő:	Eladó:	Gyártó:
.....	.....	.....

PORTA KMI POLAND
Spółka z ograniczoną odpowiedzialnością
Spółka komandytowa
84-239 BOLSZEWO, ul. Szkolna 54
tel. 58 677 81 00, fax 58 677 81 99
NIP 585-00-06-204

116_8_Systemy przesuwne i garderoba.indd 66 2014-08-05 09:22:08

AJTÓK RENDELTETÉSE, BEÉPÍTÉSE, HASZNÁLAT ÉS KARBANTARTÁS SZABÁLYAI

1. Fajtájuktól függően, az ajtók a következő falakban található épületnyílások zárására alkalmasak:
   - hozzávetőlegesen azonos hőmérsékletű és nedvességtartalmú tereket elválasztó beltéri falak,
   - a kissé eltérő hőmérsékletű és nedvességtartalmú helyiségeket elválasztó beltéri falak (lakás és lépcsőház között),
   - lakóteret-és külteret elválasztó külső falak,
2. A beltéri ajtó használata olyan lakó – vagy más helyiségekben ajánlott, ahol nem szükséges speciális műszaki paraméterekkel bíró vagy különleges célra készült ajtók használata, a nálunk honos éghajlati viszonyok mellett (30-60 % relatív páratartalom).
3. A beltéri ajtókat nem célszerű felszerelni 60% nál nagyobb páratartalommal rendelkező helyiségekben pl. fürdőszoba, mosóhelyiségek, szaunák, fürdők stb.
4. A megfelelő ajtó kiválasztását, méretkészítést javasoljuk szakképzett emberekre bízni /Autorizált Eladók, vagy Szerelők (lásd garanciális feltételeknél).
5. A beépítés előtt győződjön meg arról, hogy a leszállított termékek:
   - mennyisége és fajtája megegyezik-e a megrendelésben és a számlán szereplő tételekkel,
   - nem sérült-e a termék az eredeti csomagolással védett helyeken.
6. A beltéri ajtók beszerelését csak olyan helyiségekben végezze, ahol már elvégezték a falak összes utómunkálatait (festés, tapétázás, csempézés). Az utómunkálatokat a falnyílások széléig kell elvégezni.
7. Olyan helyiségekben szerelt fa vagy imitált fa ajtótokokat, ahol a padlótisztítást nedvesen kell végezni, szerelés előtt az alsó szélét szilkonnal kell lekezelni. Ajtótok beszerelését követően, azt a felületét, amely padlóval vagy fallal érintkezik szilikon tömítéssel kell ellátni.
8. Az ajtószárny furatok méretéhez, hozzáillő rozettás vagy címes kilincset kell használni.
9. Az ajtókat és a fém ajtótokokat függőleges helyzetben, az alsó élükre állítva kell tárolni és szállítani.
10. A dobozokba csomagolt fa-és imitált fa ajtótokokat lehet vízszintes helyzetben tárolni és szállítani raklapon, de max. 10 sor magasságig, papíral elválasztva a sorokat.
11. A terméket raktározni és tárolni csak száraz, fűtött és alacsony nedvességtartalmú helyiségekben szabad. Semmilyen esetben nem szabad a terméket tárolni befejezetlen épületekben, nedves pincében vagy garázsban.
12. Alapozó festékkel kezelt ajtókat a beépítés után a vásárló költségére azonnal el kell látni végleges felső festék réteggel.
13. Minden fémtok, kivéve, az állítható tok, standard színekben, alapozó réteggel fedve érhető el,.
14. Ha a termék felső festék rétege vízben oldódó lakkal van lefestve ez a felület használat során, idővel elkophat: kevésbé lesz dörzsálló, megfakul, megsárgul stb.
15. Az ajtók PN EN 1530:2001; PN EN 1529:2001 és PN-88/B-10085/A2+A3 szabványok szerint készültek, amelyek a megengedett méretbeli eltérések mértékét szabályozzák.
16. A beltéri és kültéri ajtók gyártása során olyan ragasztóanyagok kerültek felhasználásra, amelyek D3 és D4 (PN EN204:2002 szerint) tartósági osztály követelményeinek felelnek meg.
17. A fából vagy imitált fa anyagokból készült termékek felületét bútorápoló-és konzerváló szerekkel vagy nedves kendővel kell tisztítani. A beltéri ajtókat ne tegyük közvetlen víz hatásának.
18. A nem megfelelően fűtött,magas nedvességtartalmú vagy nem kellő szellőztetési lehetőséggel rendelkező helyiségekben fém termékek felületein vízgőz kicsapódás jelentkezhet, de ez nem ok a reklamációra. Ez a probléma könnyen megszüntethető a helyiség megfelelő szellőztetéssel.
19. Nagy forgalmú helyiségekben pl. középületekben, nem javasoljuk a festett réz kilincsek használatát.

116_8_Systemy przesuwne i garderoba.indd 67 2014-08-05 09:22:08

PORTA tolóajtó rendszer

OLDALFALI TOLÓAJTÓ RENDSZER ALKATRÉSZEK ÉS TARTOZÉKOK JEGYZÉKE

- ajtószárny (nem készletben) ..... 1 db.
- görgős vezető .....1 csomag
- fedő elem .....1 db
- terelő elem .....1 db
- szögvas .....1 db
- tömítő készlet .....1 csomag
- termékazonosító címke a csomagoláson

A Porta SYSTEM garancia levélben szereplő alagút elem alkatrészeinek jegyzéke (opcionális)

MÉRET

S_S – ajtószárny szélessége falccal együtt

H_S– az ajtószárny magassága falccal együtt

S_O– az ajtótok beszereléséhez előkészített falnyílás szélessége

H_O– az ajtótok beszereléséhez előkészített falnyílás magassága a befejezett padlószinttől mérve

H_Z – az ajtótok teljes magassága

M_S– toló rendszer előlap szélessége

M_G– toló rendszer előlap vastagsága

B_G– toló rendszer terelő elem vastagsága

$T_{S/W}$– a falnyílás szélesség/magasság megengedett méret eltérései

PORTA toló rendszer KIEGÉSZÍTŐ RAJZOK

A – fal

B – szerelőhab

C – Porta System alagút elem

D – szögvas tartópontja

E – szögvas

F – előlap

G – vezető sín

H – alsó vezető

PORTA toló rendszer –PORTA SYSTEM OLDALFALI RENDSZER SZERELÉSE

Toló rendszer beszerelése előtt Porta System alagút elemet kell beszerelni, takaróléc nélkül. A szerelési útmutató Porta SYSTEM garancialeveléhez (10 számú) van csatolva.

1-2. Az ALAGÚT elem takarólécek beszerelését megelőzően, azon az oldalon, ahová véglegesen kerül a toló ajtó, fel kell szerelni a szögvasat. A szögvasnak az alsó pereme az alagút elem fő szárára kell hogy támaszkodjon és a vége pedig az alagút elem körvonalától 7 mm- re ki kell hogy álljon (1-2 számú kiegészítő ábra), az ALAGÚT elem belső szélétől mérve(átjáró méret). Miután meggyőződött arról, hogy a szögvas vízszintben van, rögzítse a falhoz 10 x 50 – es tiplik segítségével.

3. Az M4x12-es csavarok segítségével rögzítse a szögvashoz a sínt. Ügyelni kell arra, hogy a szögvas és a sín egyenesen legyenek beállítva. Helyezze rá a görgőket és az ütközőket a sín végére.

   Az előlapot szerelje fel 3,9 x 16-os csavarokkal.

   Csavarja be a terelő elemet a függőleges takaróléchez 50 x4-es (3-as rajz) csavarok segítségével.

   Arra kell ügyelni, hogy a terelő elem vége egybeessen a takaróléc végével.

   A felcsavarozott terelő elemmel rendelkező ALAGÚT elemet, takarólécek összeszerelését követően, ragasztó segítségével beleillesztjük az ALAGÚT elem fő gerendáiba.

4-5. Szerelje fel az alsó vezetőt, úgy hogy a közepe az alagút elem takarólécétől 28 mm távolságra legyen. A vezető pereme nem kerülhet bele az átjáró tartományba.

6-8. Az alagút elem takarólécére ragassza fel a por elleni tömítőket Az üveg kerettel ellátott ajtószárny oldalfali rendszer szerelése esetében, javasolt függőleges tömítő kefe beragasztása a szárnyhoz.

9. Csavarja fel a fogantyúkat a szárny felső keskeny felületéhez 19 x 3 süllyesztett fejű csavarokkal, úgy hogy a fogantyú horony közepe 120 mm* távolságra helyezkedjen a szárny peremétől (kiegészítő 5-ös rajz). Ügyeljen arra,hogy a fogantyú hornyai fal irányába irányuljanak.

   *Figyelem! SPACE ajtószárnyban a fogantyút a szárny peremétől 110 mm-re kell belecsavarni, nyitás után a szárny, az átjáró tartományt 10 mm-ig fedheti át.

10. Szerelje fel a szárnyat. Amennyiben szükséges állítsa be a magasságot és a függőlegességet görgő csavarjai segítségével. Állítsa be a szárny vízszintes helyzetét M4 x 12 csavarok lazítása és sín eltolása által.

11-12. Az előlap elemeit szerelje össze a z ESC 30 x 30 x 25 x 1,5 sarok csatlakozók és 12 x 3 süllyesztett fejű csavarok segítségével.

13. Az összeállított előlap elemeket ragassza be a szerelő ragasztó segítségével.

14. A szerelés eredménye.

116_8_Systemy przesuwne i garderoba.indd 68 2014-08-05 09:22:08

KOMPAKT System falba való beépítés – AJTÓTOK

TARTOZÉKOK ÉS ELEMEK JEGYZÉKE

1. ajtószárny (nem készletben) ..... 1 vagy 2*db.
2. fém kazetta (nem készletben) ..... 1 db.
3. porvédő kefe 3 vagy6*db,
4. akryl tömítő ..... 4,20 vagy 0*mb
5. műanyag csatlakozó csavarral együtt ..... 4 csomag
6. fém csatlakozó a szögvashoz ..... 4 db.
7. terelőszár ..... 1 vagy 0*db
8. takarólécek ..... 6 db
9. szögvasak ..... 6 db

* dupla ajtó rendszerhez

Figyelem! KOMPAKT System ajtótok a PORTA gyártmányú fém kazettával működik együtt.

2-rajz LEÍRÁSA

A – gipszkarton lemez
B – acryl tömítő
C – terelő elem
D – fém kazetta oldalsó állvány
E – széles léc
F – szögvas
G – keskeny léc
H – porvédő kefe
I – fémkazetta középső állványa

KOMPAKT toló rendszer -FALBA BEÉPÍTETT TOLÓ AJTÓ MÉRETEI

OFF – befejezett padló vízszintje S
S_0 – fa ajtótok beszereléséhez szükséges kazetta nyilas szélessége
S_B – fa ajtótok teljes szélessége takarólécek nélkül
S_Z – a fa ajtótok teljes szélessége takarólécekkel együtt
S_C – a fém kazetta beépítéséhez előkészített falnyílás szélessége
S_S – ajtószárny szélessége
H_0 – fa ajtótok beszereléséhez előkészített falnyílás magassága, már befejezett padlószinttől mérve
H_B – fa ajtótok teljes magassága takarólécek nélkül
H_Z – fa ajtótok teljes magassága takarólécekkel együtt
H_C – fém kazetta beállításához szükséges falnyílás magassága, a befejezett padlószinttől mérve
H_S – a szárny magassága

SZERELÉSI ÚTMUTATÓ

A KÉSZLET ALKATRÉSZEKEN ÉS TARTOZÉKOKON KÍVÜL SZÜKSÉG LESZ MÉG A KÖVETKEZŐKRE:

- munkalap
- tömítő szilikon
- fa ragasztó
- csillag csavarhúzó
- vízszintmérő

SZERELÉSI ÚTMUTATÓ

1. Szerelje be a fém kazettát a szerelési útmutatójának megfelelően.
2. Fejezze be a falfelület munkálatait a kazetta körül.
3. Az előkészített munkalapon (tiszta és egyenletes felület, amely nem károsíthatja a szerelendő elemeket) egyenként szétválasztva csomagolja ki az elemeket.
4. Szerelés megkezdése előtt az elemek alsó peremét kezelje le szilikonnal (szőnyegpadlós aljzat kivételével). Azokban a helyiségekben, ahol az elemek érintkeznek mosható felületekkel (zománc, lemosható tapéta, lambéria, PVC), szükség van a fallal és padozattal érintkező felületeket lekezelni megfelelő színű szilikonnal. A szilikon tömítést nem szabad alkalmazni a szőnyegpadlóra fektetett ajtótok esetében.
5. Kis mennyiségű ragasztót vigyen fel a terelő elemre és ragassza be.
6. A függőleges lécek sarok csatlakozásaira vigyen fel egy kevés fa ragasztót. A keskeny és-a széles függőleges lécet a vízszintes léchez képest derékszögben kell elrendezni,összecsavarni a csatlakozók segítségével, különös figyelmet fordítva a külső (furnér) oldalon lévő csatlakozók pontos illesztésére. Ellenőrizze a derékszöget és korrigálja, ha szükséges.
7. Az egyik oldalon szerelje fel a takaróléceket. A szélesebb lécet a terelő elemre kell szerelni, a keskenyebb lécet a másik oldalon és fent. A keskenyebb lécekben szerelés előtt bele kell helyezni a méretre vágott porvédő kefét.
8. A fogantyúkat a szárny keskeny felületéhez kell rögzíteni 19 x 3 süllyesztett fejű csavarokkal, úgy hogy a fogantyú horony közepe 120 mm* távolságra helyezkedjen a szárny peremétől (kiegészítő 3-as rajz). Ügyeljen arra, hogy a fogantyú hornyai fal irányába irányuljanak.

   *Figyelem! SPACE ajtószárnyban a fogantyút a szárny peremétől 110 mm-re kell belecsavarni, nyitás után a szárny az átjáró tartományt 10 mm-ig fedheti át.
9. Szerelje fel az ajtószárnyat görgők csavarjaira, állítsa be a magasságot, húzza meg az anyákat.
10. Szerelje fel a másik oldalon a takaróléceket 6-os és 7-es pont szerint.
11. Helyezze el a munkalapon a szögvasakat, kapcsolja össze a csatlakozókkal és húzza meg a csavarokat, folyamatosan ügyelve a laminált oldalon lévő csatlakozások pontosságára.
12. Az összecsavarozott szögvasakat illessze rá az ajtótok mindkét oldalára.
13. Szerelje be az acryl tömítőt a terelő elem és a léc érintkezési pontjára.

116_8_Systemy przesuwne i garderoba.indd 69 2014-08-05 09:22:08

ALFA ALKATRÉSZEK ÉS ELEMEK JEGYZÉKE

ALKATRÉSZEK ÉS ELEMEK JEGYZÉKE:

- ajtószárny (nem készletben) ..... 1 db
- állvány gerenda ..... 2 db.
- szemöldökfa ..... 1 db
- szögvasak ..... 6 db.
- görgős vezető ..... 1 csomag.
- műanyag csatlakozó csavarral együtt ..... 4 csomag
- sarok fémcsatlakozó ..... 4 csomag
- fém profil lemezcsavar készlettel ..... 1 db.

MÉRTEK

S_s – ajtószárny szélessége
S_z – ajtótok teljes szélessége takarólécekkel együtt
S_B – ajtótok teljes szélessége takarólécek nélkül
S_0 – az ajtótok szereléséhez előkészített falnyílás szélessége a befejezett padlószinttől mérve
H_s – az ajtószárny magassága
H_z – az ajtótok teljes magassága takarólécekkel együtt
H_B – az ajtótok teljes magassága takarólécek nélkül
H_0 – az ajtótok szereléséhez előkészített falnyílás magassága a befejezett padló szintjétől mérve

SZERELÉSI ÚTMUTATÓ RAJZAI

1 – fal
2 – szerelőhab
3 – állvány gerenda
4 – szemöldökfa
5 – szögvas
6 – fém profil
7 – vezetősín görgőkkel
8 – lemezcsavar

SZERELÉSI ÚTMUTATÓ

A készlet elemeken és alkatrészeken kívül szükség lesz még a következőkre:

- munkalap
- rögzítő bilincs
- szerelési légzsákok
- állítható távtartók
- szerelőhab
- faragasztó
- tömítő szilikon
- vízszintmérő
- kalapács
- csillag csavarhúzó

FIGYELEM! A csomagolást nem szabad felvágni késsel, mivel ez az ajtótok vagy ajtószárny felületének sérülését okozhatja.

SZERELÉS

1. Szerelés megkezdése előtt méréssel ellenőrizzük le, hogy a falnyílás magassága és szélessége megfelel-e a beszerelendő termék igényeinek.

   Ezen kívül, le kell még ellenőrizni a következőket:
   - a fal vastagsága egész keresztmetszeténél (egyenlő kell, hogy legyen)
   - a fal függőleges helyzete
   - a padozat egyenletessége (vízszint).

   FONTOS! Az ajtótok állíthatósági tartományát az egész falnyílás szélesség pontos leellenőrzését követően kell kiválasztani. Optimális esetben a fal vastagsága bele kell, hogy férjen az ajtótok állítható tartomány felében pl.13 cm vastagságú fal esetében Porta SYSTEM „C" ajtótok (12-14 cm állíthatósági tartomány).
2. Az előkészített munkalapon (tiszta és egyenletes felület, amely nem károsíthatja a szerelendő elemeket) ki kell csomagolni az ajtótokot szétválasztva az egyes elemeket.
3. A fém profilhoz csavarja hozzá a vezetősínt 4,20x 16 (1.rajz) lemezcsavarok segítségével.

   Az egészet csavarja hozzá a szemöldökfa belső oldalához (2-es rajz), oly módon,hogy a vezető sín a szemöldökfa peremével érintkezzen. Szerelje fel a görgőket a vezető sínre.
4. Vigyen fel egy kis mennyiségű faragasztót a vízszintes és függőleges tokszár sarkok illesztésébe.
5. A függőleges tokszárakat a felső tokszárhoz képest derékszögben rendezze. Illessze be a szalaglécek csatlakozóit, különös figyelmet fordítva a külső (furnéros) oldal szalaglécek csatlakozásai pontosságára. Illessze be a műanyag csatlakozókat a fő tokszár nyílásaiban (1-3-ig). Ellenőrizze a derékszöget, és ha szükséges korrigálja. Ugyanezt a műveletet ismételje meg az ajtótok másik sarkánál is.
6. Miután félretette az ajtótokat, helyezze le a munkalapon a szalagléceket, csatlakoztassa őket össze és húzza meg a csavarokat, folyamatosan ellenőrizve az illesztések pontosságát a furnéros oldalon.
7. Szerelés megkezdése előtt az ajtótok alját kezelje le szilikonnal (szőnyegpadlós aljzat kivételével).
8 . A főszárakból összeépített kész ajtótokot helyezze bele az fal ajtónyílásába.
9. Rögzítse az ajtótokot a falban, felső tokszárra szerelt rögzítő bilincs segítségével.
10. Helyezze el a felső sarkokban (fal és ajtótok között) a szerelési légzsákokat. Fújja fel mindkét zsákot egyszerre úgy, hogy az ajtótok a faltól egyenlő távolságban legyen rögzítve.
11. Ellenőrizze a felső tokszár vízszintes helyzetét is oldal tokszárak függőleges helyzetét, és ha szükséges korrigálja a beállításokat megváltoztatva a szerelési zsákokban a nyomást.
12. Szerelje fel az állítható távtartókat közvetlenül a felső tokszár alatti méretet figyelembe véve, majd csúsztassa lefelé. Állítsa be a távtartókat egyenlő távolságban egymástól: 1-es egészen lent, 2-es középen, 3-as kb. 20-30cm-rre fentről.
13. Fecskendezze be a szerelőhabot ajtótok és fal közé, távtartók magasságában. A távtartókat hagyja bent a szerelőhab gyártója által ajánlott időre. A hab fecskendezése közben vegye figyelembe, hogy a hab többszörösére fogja növelni a térfogatát.
14. Néhány ponton vigyen fel egy kevés szilikont a már falban beállított integrált tokszár mart barázdájába, majd csúsztassa be a szalaglécekből összeépített keretet.
15. Azokban a helyiségekben, ahol a lécek vagy az ajtótok alja érintkezik mosható felületekkel (zománc, lemosható tapéta, lambéria, PVC), szükség van a fallal és padozattal érintkező felületeket lekezelni megfelelő színű szilikonnal. A szilikon tömítést nem szabad alkalmazni a szőnyegpadlóra fektetett ajtótok esetében.

16-19. Szerelje fel az ajtószárnyakat. Az ajtószárnyak részletes szerelési leírása 14-ik és 15-ik oldalon található.

116_8_Systemy przesuwne i garderoba.indd 70 2014-08-05 09:22:08

ALFA AJTÓK-AJTÓSZÁRNY SZERELÉSE

ALFA AJTÓSZÁRNY RÉSZLETES SZERELÉSI ÚTMUTATÓ

16. ELŐKÉSZÜLETEK

16.1 Az aljzatban szereljen „alsó szegélyt" tiplik és csavarok segítségével, megtartva az ajtótokhoz való helyzetét.

16.2 A keskeny szárnyba szerelje be az alsó szegély csapját csavarok segítségével.

16.3 Azután szerelje fel a felső szegélyt csavarok segítségével.

16.4 Csavarja be a szárny felfüggesztéséhez szükséges fogantyút a vezető görgő csapjára.

16.5 A keskeny és a széles szárnyat kapcsolja szét és megfelelő szerelés érdekében csavarja be az egyik oldalon a zsanérokat.

16.6 Ragassza rá a kefetömítést a szárny felső peremére.

17. KESKENY SZÁRNY FELFÜGGESZTÉSE:

17.1 A keskeny szárnyat szerelje rá a felső szegélyre ügyelve a csap megfelelő beállítására.

Azután emelje fel a szárnyat és tolja be a szárat.

17.2 Engedje le a szárnyat úgy, hogy a csap beletaláljon az alsó szegélybe.

17.3 Az alsó szegélyben lévő csap segítségével szükség esetén igazítsa meg a szárny illesztését és húzza meg az anyát.

18. A SZÉLES SZÁRNY FELFÜGGESZTÉSE

18.1 Függessze fel a szárnyat a felső fogantyúra két csavar segítségével.

18.2 Ahhoz, hogy be lehessen csavarni a második csavart, az ajtót függőlegesen 180 fokkal el kell forgatni.

18.3 Állítsa be a szárny magasságát, húzza meg az anyát.

19. A SZÁRNYAK ÖSSZEILLESZTÉSE

19.1 Csavarja be a zsanérokat és állítsa be szárnyak helyzetét.

116_8_Systemy przesuwne i garderoba.indd 71 2014-08-05 09:22:08

ELEMEK ÉS TARTOZÉKOK JEGYZÉKE BETA SZERELÉSI ÚTMUTATÓ

ELEMEK ÉS ALKATRÉSZEK JEGYZÉKE:

1. 2 elemes szárny (nem készletben) ..... 1 db.
2. állvány gerenda ..... 2 db.
3. szemöldökfa hozzá csavart vezetővel..... 1 db.
4. szögvasak ..... 6 db.
5. takaróléc ..... 2 db.
6. összekötő horony..... 2 db.
7. műanyag csatlakozó csavarral .....4 csomag.
8. szögvasak fém csatlakozó .....4 csomag
9. alsó hajtókar.....1 db.
10. felső hajtókar..... 1 db.
11. felső forgó csap ..... 1 db.
12. felső vezető csap ..... 1 db.
13. ütköző ..... 1 db.
14. ajtó markolat ..... 1 db.
15. állítható alsó csap ..... 1 db.
16. csavarok, csavar tiplik készlet..... 1 db.

SZERELÉSI ÚTMUTATÓ RAJZAI

1. fal
2. szerelőhab
3. állvány gerenda
4. takaróléc
5. összekötő horony
6. szögvas
7. szemöldökfa kötőelemmel
8. vezető
9. tömítő kefe

SZERELÉSI ÚTMUTATÓ

A szereléséhez készlet elemek- és alkatrészeken kivül szükség lesz még a következőkre:

- munkalap
- rögzítő bilincs
- szerelési légzsákok
- állítható távtartók
- szerelőhab
- faragasztó
- tömítő szilikon
- vízszintmérő
- kalapács
- csillag csavarhúzó

FIGYELEM! A csomagolást nem szabad felvágni késsel, mivel ez az ajtótok vagy ajtószárny felületének sérülését okozhatja.

SZERELÉS

1. Szerelés megkezdése előtt méréssel ellenőrizzük le, hogy a falnyílás magassága és szélessége megfelel-e a beszerelendő termék igényeinek.

   Ezen kívül, le kell még ellenőrizni a következőket:
   - a fal vastagsága egész keresztmetszeténél (egyenlő kell, hogy legyen),
   - a fal függőleges helyzete
   - a padozat egyenletessége (vízszint).

   FONTOS! Az ajtótok állíthatósági tartományát az egész falnyílás szélesség pontos leellenőrzését követően kell kiválasztani.

   Optimális esetben a fal vastagsága bele kell, hogy férjen az ajtótok állítható tartomány felében pl.13 cm vastagságú fal esetében - Porta SYSTEM „C" ajtótok (12-14 cm állíthatósági tartomány).
2. Az előkészített munkalapon (tiszta és egyenletes felület, amely nem károsíthatja a szerelendő elemeket) ki kell csomagolni az ajtótokot a dobozból, szétválasztva az egyes elemeket.
3. Fel kell vinni egy kevés faragasztót a vízszintes tokszár és függőleges tokszárak sarkok csatlakozási pontjaira.
4. A függőleges tokszárakat a felső gerendához képest derékszögben kell rendezni. Illessze be a szalagléc csatlakozókat, húzza meg a csavarokat, különös figyelmet fordítva a külső (furnér) oldalon lévő szalaglécek pontos illesztésére. Illessze be a fő tokszár nyílásaiban (1-3-ig) a műanyag csatlakozókat és csavarja össze (a hosszabb fehér csatlakozó oldaláról) csavarokkal. Ellenőrizze a derékszöget és korrigálja, ha szükséges.

   Ezt a műveletet ismételje meg a másik saroknál is.
5. Miután félretette az ajtótokat, helyezze le a munkalapon a szalagléceket, csatlakoztassa őket össze és húzza meg a csavarokat, folyamatosan ellenőrizve az illesztések pontosságát a furnéros oldalon.
6. Szerelés megkezdése előtt az ajtótok alját kezelje le szilikonnal (szőnyegpadlós aljzat kivételével).
7. A főszárakból összerendezett kész ajtótokot helyezze bele az fal ajtónyílásába.
8. Rögzítse az ajtótokot a falban, felső tokszárra szerelt rögzítő bilincs segítségével.
9. Helyezze el a felső sarkokban (fal és ajtótok között) a szerelési légzsákokat. Fújja fel mindkét zsákot egyszerre úgy, hogy az ajtótok a faltól egyenlő távolságban legyen rögzítve.
10. Ellenőrízze a felső tokszár vízszintes helyzetét és oldal tokszárak függőleges helyzetét, és ha szükséges korrigálja a beállításokat megváltoztatva a szerelési zsákokban a nyomást.
11. Szerelje fel az állítható távtartókat közvetlenül a felső tokszár alatti méretet figyelembe véve, majd csúsztassa lefelé.

    Állítsa be a távtartókat egyenlő távolságban egymástól: 1-es egészen lent, 2-es középen, 3-as kb. 20-30cm-rre fentről.
12. Fecskendezze be a szerelőhabot ajtótok és fal közé, távtartók magasságában.

    A távtartókat hagyja bent a szerelőhab gyártója által ajánlott időre. A hab fecskendezése közben vegye figyelembe, hogy a hab többszörösére fogja növelni a térfogatát.
13. Néhány ponton vigyen fel egy kevés szilikont a már falban beállított integrált tokszár mart barázdájába, majd csúsztassa be a szalaglécekből összeépített keretet.
14. Az ajtószárnyak szerelésekor az Oxford es Genewa gardrób ajtók szerelési útmutatója 16 old.6-12 pontok szerint jarjon el.
15. Szerelje fel a takarólécet beleragasztva az összekötő hornyot a lécbe és függőleges szárak mart barázdájába.
16. Azokban a helyiségekben, ahol a lécek vagy az ajtótok alja érintkezik mosható felületekkel (zománc, lemosható tapéta, lambéria, PVC), szükség van a fallal és padozattal érintkező felületeket lekezelni megfelelő színű szilikonnal. A szilikon tömítést nem szabad alkalmazni a szőnyegpadlóra fektetett ajtótok esetében.

116_8_Systemy przesuwne i garderoba.indd 72 2014-08-05 09:22:08

OMEGA ajtó

TARTOZÉKOK ÉS ELEMEK JEGYZÉKE

1. ajtószárny (nem készlet) ..... 2 db.
2. állvány gerenda ..... 2 db.
3. szemöldökfa .....1 db
4. szögvasak ..... 6 db.
5. takaróléc ..... 1 db
6. görgős vezető .....2 csomag.
7. műanyag csatlakozó csavarral együtt.....4 csomag
8. sarok fémcsatlakozó .....4 csomag

15-ÖS RAJZ LEÍRÁSA

1. fal
2. szerelőhab
3. szemöldökfa
4. takaróléc
5. szögvas
6. csavar
7. görgős vezető

MÉRETEK

S_S– ajtószárny szélessége
S_Z– az ajtótok teljes szélessége takarólécekkel együtt
S_B– ajtótok teljes szélessége takarólécek nélkül
S_O– az ajtótok szereléséhez előkészített falnyílás szélessége a befejezett padlószinttől mérve
H_S– az ajtószárny magassága
H_Z– az ajtótok teljes magassága takarólécekkel együtt
H_B – az ajtótok teljes magassága takarólécek nélkül
H_O– az ajtótok szereléséhez előkészített falnyílás magassága a befejezett padló szintjétől mérve
M_S– előlap szélessége

SZERELÉSI ÚTMUTATÓ

A szereléshez készlet elemek- és alkatrészeken kívül szükség lesz még a következőkre:

- munkalap
- rögzítő bilincs
- szerelési légzsákok
- állítható távtartók
- szerelőhab
- faragasztó
- tömítő szilikon
- vízszintmérő
- kalapács
- csillag csavarhúzó

FIGYELEM! A csomagolást nem szabad felvágni késsel, mivel ez az ajtótok vagy ajtószárny felületének sérülését okozhatja.

SZERELÉS

1. Szerelés megkezdése előtt méréssel ellenőrizzük le, hogy a falnyílás magassága és szélessége megfelel-e a beszerelendő termék igényeinek.

   Ezen kívül, le kell még ellenőrizni a következőket:

   - a fal vastagsága egész keresztmetszeténél (egyenlő kell, hogy legyen)
   - a fal függőleges helyzete
   - a padozat egyenletessége (vízszint).

   FONTOS! Az ajtótok állíthatósági tartományát az egész falnyílás szélesség pontos leellenőrzését követően kell kiválasztani. Optimális esetben a fal vastagsága bele kell, hogy férjen az ajtótok állítható tartomány felében pl.13 cm vastagságú fal esetében.

   Porta SYSTEM „C" ajtótok (12-14 cm állíthatósági tartomány).

2. Az előkészített munkalapon (tiszta és egyenletes felület, amely nem károsíthatja a szerelendő elemeket) ki kell csomagolni az ajtótokot szétválasztva az egyes elemeket.
3. Vigyen fel egy kis mennyiségű faragasztót a vízszintes és függőleges tokszár sarkok illesztésébe.
4. A függőleges tokszárakat a felső tokszárhoz képest derékszögben rendezze. Illessze be a szalaglécek csatlakozóit, különös figyelmet fordítva a külső (furnéros) oldal szalaglécek csatlakozásai pontosságára. Illessze be a műanyag csatlakozókat a fő tokszár nyílásaiban (1-3-ig). Ellenőrizze a derékszöget, és ha szükséges korrigálja. Ugyanezt a műveletet végezze el az ajtótok másik sarkában.
5. Miután félretette az ajtótokot, helyezze le a munkalapon a szalagléceket, csatlakoztassa őket össze és húzza meg a csavarokat, folyamatosan ellenőrizve az illesztések pontosságát a furnéros oldalon.
6. Szerelés megkezdése előtt az ajtótok alját kezelje le szilikonnal (szőnyegpadlós aljzat kivételével).
7. A főszárakból összeépített kész ajtótokot helyezze bele az fal ajtónyílásába.
8. Rögzítse az ajtótokot a falban, felső tokszárra szerelt rögzítő bilincs segítségével.
9. Helyezze el a felső sarkokban (fal és ajtótok között) a szerelési légzsákokat. Fújja fel mindkét zsákot egyszerre úgy, hogy az ajtótok a faltól egyenlő távolságban legyen rögzítve.
10. Ellenőrizze a felső tokszár vízszintes helyzetét is oldal tokszárak függőleges helyzetét, és ha szükséges korrigálja a beállításokat megváltoztatva a szerelési zsákokban a nyomást.
11. Szerelje fel az állítható távtartókat közvetlenül a felső tokszár alatti méretet figyelembe véve, majd csúsztassa lefelé.

    Állítsa be a távtartókat egyenlő távolságban egymástól: 1-es egészen lent, 2-es középen, 3-as kb. 20-30cm-rre fentről.
12. Fecskendezze be a szerelőhabot ajtótok és fal közé, távtartók magasságában. A távtartókat hagyja bent a szerelőhab gyártója által ajánlott időre. A hab fecskendezése közben vegye figyelembe, hogy a hab többszörösére fogja növelni a térfogatát.
13. Néhány ponton vigyen fel egy kevés szilikont a már falban beállított integrált tokszár mart barázdájába, majd csúsztassa be a szalaglécekből összeépített keretet.
14. Szerelje fel a görgőket a vezetőelemre. A vezető elemet csavarja hozzá a szemöldökfához, függessze fel az ajtószárnyakat.

    Szükség esetén igazítsa meg csavarokkal a függőleges-és vízszintes helyzetet.
15. Szerelje be a takarólécet beleragasztva azt a szemöldökfa horony részébe.
16. Azokban a helyiségekben, ahol a lécek vagy az ajtótok alja érintkezik mosható felületekkel (zománc, lemosható tapéta, lambéria, PVC), szükség van a fallal és padozattal érintkező felületeket lekezelni megfelelő színű szilikonnal. A szilikon tömítést nem szabad alkalmazni a szőnyegpadlóra fektetett ajtótok esetében.

116_8_Systemy przesuwne i garderoba.indd 73 2014-08-05 09:22:08

OXFORD és GENEWA GARDRÓB AJTÓK

ELEMEK ÉS ALKATRÉSZEK JEGYZÉKE:

1. Kételemes szárny ..... (17-es rajz)
   – forgó szárny ..... (A) (17-es rajz)
   – vezető szárny ..... (B) (17-es rajz)
   – zsanérok ..... (C) (17-es rajz)
2. Ajtótok ..... (21-es rajz)
   – felső ajtófélfa (D)(18-as rajz) beragasztott vezető léccel ..... (E) (21-es rajz)
   – függőleges keretelemek ..... (F) és (G) (21-es rajz)
   – alsó keret elem..... (H) (18-as rajz)
   – alsó hajtókar..... (K) (21-es rajz)
   – felső hajtókar .....(L) léchez csavarva (E) (21-es rajz)
3. Alkatrészek .....
   – felső forgócsap ..... (N) (22-es rajz)
   – felső vezetőcsap ..... (O) (22-es rajz)
   – ütköző ..... (P) (20-as rajz)
   – ajtó markolat ..... (R) (17-es rajz)
   – alsó állítható csap..... (M) (22-es rajz)
   – csavarok, tiplis csavar készlet

MÉRETEK (1-es rajz)

S_2,S_2* – ajtószárny szélessége [mm]

S_1, S_1*– ajtó szélessége ajtótokkal együtt[mm]

S,S_0*– az ajtótok szereléséhez előkészített falnyílás szélessége[mm]

H_2– ajtószárny magassága [mm]

H_1– ajtószárny magassága ajtótok felső szárral együtt [mm]

H_0– az ajtókeret szereléséhez előkészített falnyílás magassága abban az esetben, ha a keret küszöb nélkül kerül beszerelésre

H_0*–az ajtókeret szereléséhez előkészített falnyílás magassága abban az esetben, ha a keret küszöbbel együtt kerül beszerelésre.

OXFORD és GENEWA GARDRÓB AJTÓK

1. Egyenletes vízszintes felületen szerelje össze az ajtótokot (DFGH), minden sarokø8mm tipli ”A” és svéd csavar ”B” (19-es rajz) segítségével van összekapcsolva. Függőleges keret elemeket (F és G) és a felső keret elem (D) összeszerelését 23-as rajz alapján kell elvégezni.
2. Az ajtótokot állítsa be a falnyílásba, egyenetlen padló esetén az (FG) keret elemek alá helyezzen el távtartó alátéteket, készítse elő a távtartókat (1-8) (23-as rajz).
   - 3 ”C”rajz - Szekrény belseje
   - felülnézet

   FIGYELEM !!!

   A megfelelően kiválasztott távtartók vastagsága garantálja az ajtótok függőleges helyzetét, az ajtótokot és a távtartókat az (FG) keret elemekben történő vezető furatok elkészítését követően kell felcsavarni.
3. Csavarja fel az ajtótokot távtartókkal együtt (1) (19a-rajz).
4. A két síkban való pontos függőzését követően csavarja hozzá a távtartót (4), azután (2) és (3) (lásd figyelem).
5. Ellenőrizze a felső keret elem vízszintes helyzetét, és a 3- 4 műveletet ismételje meg (G) keret elem esetében is.
6. Csavarja fel az alsó (K) hajtókart (21-es rajz), (K) és (L) hajtókarok az ajtónak ugyanazon az oldalán helyezkedjenek el.

   FIGYELEM!

   (K) hajtókar szerelésekor C 3,5 mm vezető furatokat kell készíteni.
7. Óvatosan üsse be a (MNO) csapot az ajtószárny nyílásaiba (17-es és 22-es rajz).
8. Ütközésig csavarja bele az alsó (M) csap csavarját.
9. Az ajtószárnyakat tartva az (N) csap hegyét és felső csap (O) karikát helyezze be a vezetőlécbe (E), a szárnyakat felfelé nyomva vezesse be az (M) csap csavarját az alsó hajtókar (K) fogas furatába.
10. Szerelje fel az (R) markolatot (17-es rajz).
11. Ismételje meg a 7-9 műveleteket négy elemből álló ajtó esetében.
12. Nyomja bele az (E) lécbe (P) ütközőt minden ajtószárny pár esetében (20-as rajz), zárt ajtó esetében a z (O) csap karika az ütköző rúgójára kell, hogy rányomódjon.

BEÁLLÍTÁS

Vízszintes és függőleges helyzet beállítását az alábbiak segítségével végezzük:

- csavarok kézzel való becsavarásával az alsó (M) csapba (22-es rajz),
- az alsó hajtókar (K) fogas furatában (17-es rajz) (M) csap csavarja mozgatásával,
- (E) vezető lécben az (L) felső hajtókar mozgatásával, csavarhúzó segítségével (21-es rajz).

FIGYELEM !!!

ABBAN AZ ESETBEN, ha a megadott minta alapján NEM SIKERÜLT MEGFELELŐEN beállítani az ajtót, valószínű, hogy az AJTÓTOK NEM MEGFELELŐEN LETT BESZERELVE (gyakori hiba abból adódik, hogy a keretet nem egyenletes falhoz szerelik).

SZÁRAZ SZERELÉST KELL ALKALMAZNI, tehát SZERELŐHAB és SZERELŐLÉCEK segítségével.

116_8_Systemy przesuwne i garderoba.indd 74 2014-08-05 09:22:08

COMPLAINT/OZNÁMENÍ REKLAMACE/ПРЕДЪЯВЛЕНИЕ ПРЕТЕНЗИИ/BESCHWERDEFORMULAR WIRD VOM VERKÄUFER/RECLAMAŢIE/ПРЕДЯВЯВАНЕ НА РЕКЛАМАЦИЯ/REKLAMÁCIÓS LAP

to be filled in by the Seller–Fitter/vyplní prodejce – montážník/выполняет продавец – монтажник/montagepersonal ausgefüllt/ a se completa de către vânzător – montator/ попълва се от продавача – монтажника/bejelentőlap az eladó – szerelő tölti ki

SELLER/PRODEJCE/ПРОДАВЕЦ/VERKÄUFER/VÂNZĂTOR/ ПЕЧАТ НА ПРОДАВАЧА/ELADÓ

stamp-signature – date / podpis – datum/ печать подпись число / Stempel Unterschrift – Datum /semnătura – data/ печат – подпис – дата / Bélyegző aláírás – dátum

FITTER/MONTÁŽNÍK/МОНТАЖНИК/MONTAGEPERSONAL/MONTATOR/ МОНТАЖНИК/ SZERELŐ TÖLTI KI

stamp-signature – date / podpis – datum/ печать подпись число / Stempel Unterschrift – Datum /semnătura – data / печат – подпис – дата / Bélyegző aláírás – dátum

.....

Sales date / Datum prodeje / число продажи / Verkaufsdatum / Data vânzării / дата на продажба / az eladás napja

.....

sales document No / číslo prodejního dokladu / номер инвойса / Rechnungsnummer /Nr. document vânzare / номер на фактурата No / vásárlást igazoló okmány száma

.....

complaint date / datum přijetí reklamace / число принятия рекламации / Datum der Reklamation / Data reclamației/ Дата на приемането на рекламация / reklamáció felvételének dátuma

CUSTOMER DATA/ZÁKAZNÍK/ДАННЫЕ КЛИЕНТА/ANGABEN DES KUNDEN/DATELE CLIENTULUI/ДАННИ НА КЛИЕНТА /VEVŐ ADATAI

.....

Name and first name, Phone/Jméno a Příjmení, Telefon/Имя Фамилия, Телефон/Vor-und Nachname, Telefon/Nume, prenume – Telefon/Име и презиме на клиента – Телефон/Név – Telefon

.....

Address/Adresa Адрес/Anschrift/Adresă/Адрес/Cím

DESCRIPTION OF THE CLAIMED DEFECT/POPIS OHLÁŠENÉ VADY/ОПИСАНИЕ ДЕФЕКТА/BESCHREIBUNG DER GEMELDETEN MÄNGEL/DESCRIEREA DEFECTULUI RECLAMAT/ОПИСАНИЕ НА ДЕФЕКТА/BEJELENTETT HIBA JELLEGÉNEK LEÍRÁSA

.....

.....

.....

.....

.....

Seller's seal/Razítko prodejce/печать продавца/Datum der Reklamation/ Ştampila vânzătorului/печат на продавача/eladó bélyegzője

.....

signature / podpis / подпись / Unterschrift / semnătură /подпис / aláírás

Slip for the Buyer (product owner)/Část pro zákazníka (majitele zboží)/талон для клиента (владельца товара)/ABSCHNITT FÜR DEN KÄUFER (den Eigentümer der Ware)/Ştampila producătorului/Бележка за купувача (собственика на стоката)/ VEVŐ PÉLDÁNYA (termék tulajdonosa)

.....

Date of complaint acceptance/Datum přijetí reklamace/число принятия претензии/ Datum der Reklamation/Data acceptării reclamației/Дата на приемането на рекламацията/ reklamáció felvételének dátuma

116_8_Systemy przesuwne i garderoba.indd 75 2014-08-05 09:22:09

CHECK CARD / KONTROLNÍ LISTINA / КОНТРОЛЬНЫЙ ТАЛОН / UNTERSCHRIFT / FIŞA DE CONTROL / КОНТРОЛНА КАРТА / TERMÉK ELNEVEZÉSE – JELÖLÉS

Name of product – Symbol / Název výrobku – Symbol /Наименование изделия – Символ / Bezeichnung – Symbol des Produkts / Наименование на изделието – символ / Termék megnevezés – Szimbólum /Simbolul produsului – Denumirea de produs

Quality Control Inspection stamp / Razítko balicího / Печать упаковщика / Stempel des Verpackers / Печат на опаковчика / csomagoló bélyegzője / Ştampila Control de calitate

Porta KMI Poland Spółka z ograniczoną odpowiedzialnością, Spółka komandytowa

ul. Szkolna 54, 84-239 Bolszewo
phone.: +48 58 677 81 00, fax: +48 58 677 81 99
info@porta.com.pl, www.portadoors.com

S.C. Porta KMI Romania S.R.L., Zona Industriala N-V, Str. III, nr. 11, Arad, 310 491, Romania
phone +40 257 227 400, fax +40 257 227 401, info_doors@porta.com.pl, www.portadoors.com

Druk Porta 570/08 Zlec. 2014-6041-MP 05.08.2014